Prof. ECATERINA DIONISIE

CAIET DE GRAMATICĂ A LIMBII ROMÂNE

NOȚIUNI ȘI EXERCIȚII APLICATIVE DE VOCABULAR, MORFOLOGIE ȘI SINTAXĂ

CLASA a VII-a

EDITURA GEMINA

Scanned with OKEN Scanner

Prof. ECATERINA DIONISIE

CAIET DE GRAMATICĂ A LIMBII ROMÂNE

NOŢIUNI ŞI EXERCIŢII APLICATIVE DE VOCABULAR, MORFOLOGIE ŞI SINTAXĂ

CLASA A VII-A

EDITURA GEMINA
BUCUREŞTI – 1997

Scanned with OKEN Scanner

© Editura GEMINA

ISBN 973-97451-6-4

Scanned with OKEN Scanner

I. VOCABULARUL (LEXICUL)

CONSOLIDAREA CUNOŞTINŢELOR

1. **Definiţie:** *Totalitatea cuvintelor dintr-o limbă formează* ***vocabularul*** *sau* ***lexicul*** *acelei limbi.*

2. **Cuvântul** *este unitatea de bază a vocabularului.*

El are — ***o formă*** *(un înveliş sonor);*
— ***unul*** sau ***mai multe sensuri (conţinut semantic)***
↓ *cuv. monosemantic* ↓ *cuv. polisemantic*

Limba română are un vocabular de peste 120.000 de cuvinte.

3. *După* ***frecvenţa şi valoarea întrebuinţării*** *lor, cuvintele pot fi:*
— cunoscute şi întrebuinţate de către toţi vorbitorii → alcătuiesc **vocabularul fundamental;**
— cunoscute şi întrebuinţate în **anumite regiuni** sau de către unele **grupuri de oameni,** astfel:

a) **regionalisme** → cuvinte specifice vorbirii dintr-o anumită regiune.

Ele sunt — ***fonetice:*** frace (Banat), deşte (Oltenia), etc.
— ***lexicale:*** sabău (Transilvania), cucuruz (Moldova), etc.
— ***gramaticale:*** o fost (Moldova), fostără (Muntenia), etc.

b) **arhaisme** → cuvinte vechi, ieşite din uz.

Ele sunt — ***fonetice:*** împle samă, etc.
— ***lexicale:*** işlic, paharnic, etc.
— ***gramaticale:*** pluralul în -e şi -uri: grădine, palaturi, etc.

Limba este un organism viu. Ea se îmbogăţeşte mereu, prin diverse căi şi mijloace.

mijloace interne de îmbogăţire a limbii
— ***derivarea*** → formarea de cuvinte noi cu ajutorul ***sufixelor*** şi al ***prefixelor:*** floricică, înflorit, etc.
(*sufix.* — *prefix*)
— ***compunerea*** → formarea de cuvinte noi din două sau mai multe cuvinte existente independent în limbă

Scanned with OKEN Scanner

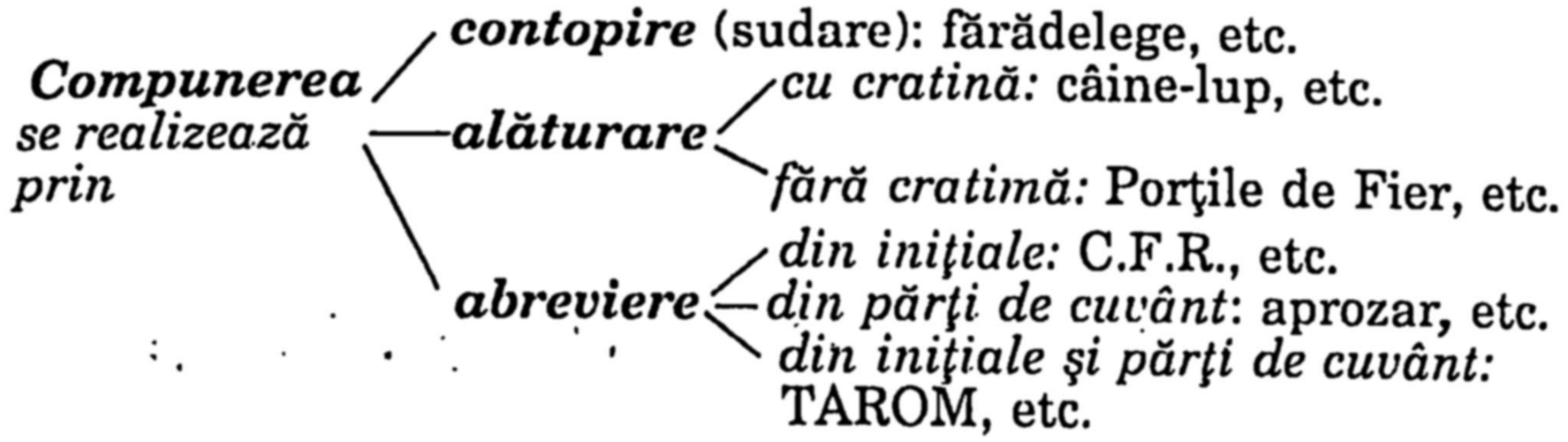

Observaţie:

Un cuvânt derivat se compune din:

a) ***radical (rădăcină)*** → partea comună tuturor cuvintelor din aceeaşi familie lexicală

Uneori radicalul corespunde cu cuvântul de bază de la care se formează familia de cuvinte.

b) ***prefix*** → sunetul sau grupul de sunete pus înaintea radicalului pentru a obţine un cuvânt nou.

c) ***sufix*** → sunetul sau grupul de sunete pus după radical pentru a obţine un cuvânt nou.

Radicalul + sufixul *sau* ***prefixul*** *(uneori ambele) alcătuiesc* ***tema*** *cuvântului (partea care rămâne neschimbată pe parcursul flexiunii).*

Desinenţa *reprezintă terminaţia cuvântului care se modifică în timpul flexiunii marcând* ***genul şi numărul.***

Exemple: plug ar
sufix
radical (corespunde cu cuvântul de bază).

plugar i
desinenţă de plural
tema

desfrunziţ i
desinenţă de plural
tema (prefix „des-" + radical „frunz" + sufix „it")

4. *După* ***forma*** *şi* ***sensul*** *lor, cuvintele sunt:*

a) ***sinonime*** → cuvinte cu formă diferită şi cu sens asemănător:
mândru = semeţ, îngâmfat, trufaş, etc.

b) ***antonime*** → cuvinte cu formă diferită, şi cu sens opus:
dreptate ≠ nedreptate,
mult ≠ puţin, etc.

EXERCIŢII APLICATIVE

1. Scrieţi cinci cuvinte monosemantice şi cinci, polisemantice.

.....

.....

2. Formulaţi câte o propoziţie care să aibă, pe rând, câte un regionalism lexical, fonetic şi morfologic.

.....

.....

Scanned with OKEN Scanner

.....

3. Construiţi câte o propoziţie în care să existe, pe rând, câte un arhaism lexical, fonetic şi morfologic.

.....

.....

.....

4. Derivaţi augmentative şi diminutive de la cuvintele: *lung, veveriţă, copil, casă* şi alcătuiţi cu fiecare câte o propoziţie.

.....

.....

.....

.....

.....

.....

.....

.....

5. Scrieţi cuvinte derivate cu sufixe de la cuvintele:

masă → .....

ceartă → .....

argint → .....

6. Derivaţi cu ajutorul prefixelor cuvinte de la:

face → .....

bun → .....

capabil → .....

7. Alcătuiţi familia lexicală a următoarelor cuvinte de bază. Subliniaţi radicalul, încercuiţi sufixul şi încadraţi într-un dreptunghi prefixul.

piatră	drept	(a) şti
.....	.....	.....
.....	.....	.....
.....	.....	.....
.....	.....	.....
.....	.....	.....
.....	.....	.....
.....	.....	.....

8. Scrieţi cinci propoziţii în care să fie substantive colective formate prin derivare cu sufixe diferite.

.....

.....

Scanned with OKEN Scanner

.....

.....

.....

9. Precizaţi tema şi desinenţele de la următoarele cuvinte:

meşteşugar,	meşteşugari,	înfrumuseţată
.....	.....	.....
.....	.....	.....

10. Scrieţi câte cinci cuvinte compuse prin contopire, prin alăturare cu cratimă, prin alăturare fără cratimă şi prin abreviere.

.....

.....

.....

.....

11. Construiţi câte o propoziţie în care un substantiv compus prin contopire şi altul compus prin alăturare să se afle, pe rând, în fiecare caz.

.....

.....

.....

.....

.....

.....

.....

12. Scrieţi cuvinte care să corespundă cerinţelor de mai jos:

substantive derivate: .....

substantive compuse: .....

adjective derivate: .....

adjective compuse: .....

verbe derivate: .....

verbe compuse: .....

adverbe derivate: .....

adverbe compuse: .....

13. Elaboraţi o compunere de zece rânduri în care să existe cel puţin câte cinci cuvinte derivate şi compuse. Subliniaţi-le diferit.

.....

.....

Scanned with OKEN Scanner

Scanned with OKEN Scanner

14. Trasaţi o linie oblică peste cuvintele scrise greşit:

dezgropa, desgropa, deînmulţit, deânmulţit, corigentă, corijentă, Târgul-Jiu, Târgu-Jiu, Târgu Jiu, Tîrgu-Jiu, răuvoitor, rău voitor, rău-voitor, bio-sferă, biosferă, microsistem, micro-sistem, de-a dura, dea dura, de-a lungul, dea lungul, extrafin, extra-fin, fărădelege, fără de lege, miazăzi, miază zi, trei spre zece, treisprezece, două zeci, douăzeci, luare-aminte, luare aminte, bunăcuviinţă, bună-cuviinţă, dezbate, desbate, dezmembra, desmembra, deşuruba, desşuruba, imbatabil, inbatabil, înpovăra, împovăra, contraacuzaţie, contraçuzaţie, lemnuos, lemnos.

15. Încercuiţi grupa în care există numai cuvinte derivate:

a)	b)	c)
împletire	dezrădăcinare	Mircea
sud-vest	uşiţă	Mircea cel Bătrân
Piatra Arsă	vulpoi	bătrâneţe
carte	răsucire	bună-cuviinţă
prim-ministru	dezamăgire	nedrept

16. Încercuiţi grupa în care există numai cuvinte compuse:

a)	b)	c)
cale ferată	dublu-decalitru	TAROM
demult	calomniator	ASIROM
asupritor	Făt-Frumos	binevoi
necuviinţă	masă	bou-de-baltă
om	măsuţă	proces-verbal

17. Rescrieţi numai cuvintele derivate după modelul de mai jos:

Model: prestabili = pre + stabili
căsuţă = căs+uţă

frunză, desfrunzit, înghesuială, semn, însemnat, însemnată, neînsemnată, pădurar, împădurit, pădure, pietrar, împietrit, piatră, chin, chinui, român, românesc, reactiva, rèteza, redus, prefect, prefăcut.

.....

.....

18. Încercuiţi sufixele de la următoarele cuvinte derivate:

vultureşte, stufăriş, şcolărime, doime, floricică, actualmente, arcaş, macaragiu, băieţandru, chinuitor, familial, auriu, oltean, realism, greşeală, leoaică, grăsan.

19. Încadraţi în dreptunghi prefixele cu care s-au format următoarele cuvinte derivate:

îndepărta, împământenit, neatent, răsuci, anormal, imoral, inegal, indisciplină, desărat, extrafin, supradotat, strălucitor, ultranaţional, prefaţă, postfaţă, disproporţional.

20. Clasificaţi din punct de vedere morfologic şi scrieţi din ce părţi de vorbire şi prin ce procedee s-au alcătuit următoaele cuvinte compuse:

Câmpulung, Agroexport, pomicultură, binecuvântat, cumsecade, înşişi, aşadar, dinspre, triplu-salt, floare-de-colţ.

.....

.....

.....

.....

.....

.....

.....

.....

.....

.....

.....

21. Elaboraţi câte o propoziţie în care să folosiţi forma de G.-D. a următoarelor substantive compuse:

blocnotes, redactor-şef, floarea-soarelui.

.....

.....

.....

22. Scrieţi denumirile de la care s-au obţinut abrevierile: ROMARTA, TAROM, B.R.C.E., DEX., O.Z.N.

.....

.....

.....

.....

.....

.....

Scanned with OKEN Scanner

23. Scrieţi câte două sinonime şi câte un antonim pentru cuvintele: uriaş, falnic, nădejde, certitudine, a agonisi. Formulaţi cu fiecare dintre sinonime şi antonime câte o propoziţie.

.....

.....

.....

.....

.....

.....

.....

.....

.....

.....

.....

.....

.....

24. Construiţi câte o propoziţie cu antonimele alcătuite prin derivare cu prefixe pentru cuvintele: disciplinat, moral, normal, egal, convenabil, continuitate, propriu.

.....

.....

.....

.....

.....

.....

.....

CUNOŞTINŢE NOI

Alte categorii semantice în afară de sinonime şi antonime

A. OMONIME

În dimineaţa aceea era un cer (↓ substantiv) senin şi limpede ca oglinda.

Eu cer (↓ verb.) să fiu lăsat să admir frumuseţea bolţii cereşti.

Scanned with OKEN Scanner

Definiţie: *Cuvintele care au aceeaşi formă, dar sensuri total diferite se numesc* ***omonime.***

EXERCIŢII APLICATIVE

1. Construiţi câte o propoziţie prin care să demonstraţi diferitele sensuri ale omonimelor: bob, rom, tort, război.

.....

.....

.....

.....

.....

.....

.....

2. Alcătuiţi patru propoziţii cu omonimele cuvântului *cap*.

.....

.....

.....

.....

3. Subliniaţi omonimele din următoarele texte şi notaţi sub ele valoarea lor morfologică:

a) Ar fi de dorit ca economia românească să se bazeze pe capital autohton. Acesta este un lucru capital pentru viitorul ţării.

b) Aşteaptă-mă pe bancă! Eu trec pe la bancă să-mi verific contul.

c) Ion este pescar amator. El are un somn adânc, odihnitor ori de câte ori are norocul să pescuiască un somn mare.

4. Daţi exemple de cinci omonime. Construiţi câte o propoziţie cu cel puţin două dintre sensurile lor.

.....

.....

.....

.....

.....

.....

.....

.....

.....

Scanned with OKEN Scanner

În trecut, în Ţările Române, se folosea *cotul* ca unitate de măsurat lungimea ţesăturilor.

Oamenii se odihneau la *cotul* drumului.

Definiţie: *Cuvintele cu două sau mai multe sensuri se numesc* ***cuvinte polisemantice.***

Observaţie:

Spre deosebire de omonime, sensurile lor sunt înrudite sau apropiate între ele.

EXERCIŢII APLICATIVE

1. Construiţi cinci propoziţii cu diferitele sensuri ale verbului *a lua.* Sunt omonime sau este cuvânt polisemantic?

.....

.....

.....

.....

.....

2. Demonstraţi prin exemple polisemantismul cuvântului *masă.*

.....

.....

3. Demonstraţi prin exemple omonimia cuvântului *masă.*

.....

.....

4. Scrieţi propoziţii prin care să demonstraţi polisemantismul cuvintelor *a da* şi *lună.*

.....

.....

.....

.....

.....

.....

5. Pornind de la formele de plural ale cuvântului *cap* stabiliţi sensurile şi precizaţi dacă reprezintă omonimia sau polisemantismul.

.....

.....

.....

6. Alcătuiţi cinci enunţuri din care să reiasă polisemia cuvântului „şubred".

.....

Scanned with OKEN Scanner

.....
.....
.....
.....

C. PARONIME

Elena scrie o *propoziţie* în care există şi o *prepoziţie.*
Definiţie: *Cuvintele cu forma aproape identică, dar cu înţeles diferit se numesc* ***paronime.***
Exemple: oral/orar; complement/compliment;
casă/acasă; literar/literal, etc.

EXERCIŢII APLICATIVE

1. Găsiţi trei perechi de paronime şi alcătuiţi cu ele câte o propoziţie.

.....
.....
.....
.....
.....
.....

2. Scrieţi paronimele corespunzătoare următoarelor cuvinte:

originar/ ..... ; iminent/ ..... ;
ordinar/ ..... ; temporal/ ..... ;
astringent/ ..... ; irupe/ ..... ;
revendica/ ..... ; atlaz/ ..... ;
curator/ ..... ; glacial/ ..... ;

3. Alcătuiţi propoziţii în care să folosiţi următoarele cuvinte paronime: carbonifer/carbonier; petrolifer/petrolier; emigraţie/imigraţie; enerva/inerva; abilitate/agilitate.

.....
.....
.....
.....
.....
.....
.....
.....
.....
.....
.....
.....

Scanned with OKEN Scanner

4. Folosindu-vă de un dicţionar explicativ al limbii române, stabiliţi sensul următoarelor cuvinte paronime:

imersiune = ...

emersiune = ...

a revela = ...

a releva = ...

concordant = ...

concordat = ...

livret = ...

libret = ...

a irupe = ...

a erupe = ...

5. Alcătuiţi câte o propoziţie cu trei dintre perechile de paronime de mai sus:

.....

.....

.....

.....

.....

6. Completaţi spaţiile libere cu forma corectă a cuvintelor din paranteză:

Cerul este (temporal/temporar) ..... acoperit cu nori fumurii. Eu am fost (investit/învestit) ..... cu organizarea unui meci de fotbal. Am (evaluat/evoluat) ..... situaţia şi am (decis/demis) ..... să (convoc/evoc) ..... totuşi echipa. Atitudinea (indolentă/insolentă) ..... a unor jucători m-a (enervat/inervat) ..... Prin delungi discuţii s-a ajuns la: (consens/consemn) .....

7. Trasaţi o linie oblică peste formele scrise greşit:

complet/complect; piftea/chiftea; preşedenţie/preşedinţie; filigram/filigran; întreprindere/intreprindere; celălalt/celălant; (a) lua/(a) loa; a zecea/a zecia; al zecilea/al zecelea; împrumut/înprumut; răzgândi/răsgândi; coechipier/conechipier; disproporţionat/desproporţionat.

8. Alegeţi cinci dintre formele corecte ale cuvintelor de la exerciţiul precedent şi alcătuiţi cu fiecare câte o propoziţie

.....

.....

.....

.....

.....

Scanned with OKEN Scanner

9. Elaboraţi câte un enunţ în care să folosiţi următoarele cuvinte paronime: staţie/staţiune; alineat/aliniat; anual/anuar; arbitral/arbitrar; calitate/caritate.

.....

.....

.....

.....

.....

.....

.....

.....

Alte mijloace de îmbogăţire a vocabularului în afară de derivare şi compunere

A. MIJLOACE INTERNE: SCHIMBAREA VALORII GRAMATICALE

A. adj S.
A fost adus un om <u>rănit.</u> <u>Rănitul</u> a fost urgent operat.
adj. subst.

A. adj. C.C.M.
Un copil <u>frumos</u> stă <u>frumos</u> pe scaun.
adj. adv.

<u>Observaţie:</u>

Un cuvânt îşi poate schimba valoarea (categoria) gramaticală devenind altă parte de vorbire.

a) *Pot deveni* ***substantive***
- ***orice parte de vorbire:***
  „<u>De</u>" este prepoziţie.
  „<u>Hai</u>" este interjecţie.
- ***adjectivul*** (prin articulare):
  <u>Leneşul</u> mai mult aleargă.
- ***pronumele*** (prin articulare):
  A ajuns <u>un nimic.</u>
- ***numeralul:***
  Azi am primit <u>un zece</u> la limba română.
- ***verbul la***
  - *infinitivul lung:*
    <u>Scrierea</u> corectă ne preocupă.
  - *gerunziu:*
    <u>Suferindul</u> a fost dus la spital.
  - *participiu:*
    <u>Instruitul</u> rezolvă uşor problemele.
- ***adverbul:***
  <u>Răul</u> trebuie evitat.

Scanned with OKEN Scanner

b) *Pot deveni* ***adjective*** ***substantivul:***
Unii <u>muncitori</u> sunt în grevă.
Oamenii <u>muncitori</u> realizează produse de calitate.

pronumele:
– *demonstrativ*
Ideea <u>aceasta</u> mă preocupă.
– *nehotărât*
<u>Orice</u> elev poate deveni premiant.
– *posesiv*
Părerile <u>noastre</u> sunt acceptate.
– *de întărire*
Ea <u>însăşi</u> a participat.
– *interogativ*
<u>Ce</u> fructe preferi?
– *relativ*
Spune-mi <u>pe care</u> carte o alegi.
– *negativ*
<u>Nici un</u> copil să nu sufere.

numeralul:
<u>Zece</u> tineri au plecat în drumeţie.

verbul la ***participiu:***
Tema <u>scrisă</u> a fost verificată.

gerunziu acordat:
Oamenii <u>suferinzi</u> trebuie protejaţi.

adverbul:
<u>Aşa</u> oameni se întâlnesc rar.

c) *Pot deveni* ***adverbe*** ***substantivul:***
<u>Iarna</u> practicăm patinajul.

adjectivul:
Stă <u>corect</u> în bancă.

pronumele:
<u>Ce</u> vesel te-a întâmpinat!

numeralul:
A cântat <u>de două ori.</u>

verbul la participiu:
Arde <u>mocnit.</u>

conjuncţia:
<u>Iar</u> a vorbit neîntrebat.

d) *Pot deveni* ***prepoziţii:*** ***adverbul***
<u>Înaintea</u> casei s-au sădit flori.

e) *Pot deveni* ***conjuncţii:*** ***prepoziţia „de"***

P.V. P.V.
(De) <u>mă voi însănătoşi,</u>[1]/ <u>voi merge</u> în tabără[2]/.
Dacă

Scanned with OKEN Scanner

EXERCIŢII EXPLICATIVE

1. Construiţi câte un enunţ în care cuvintele de mai jos să aibă valoarea gramaticală indicată:

care
- substantiv: .....
- pronume relativ: .....

şi
- conjuncţie: .....
- adverb: .....
- pronume reflexiv: .....
- substantiv: .....

a
- substantiv: .....
- articol hotărât: .....
- articol posesiv (genitival): .....
- verb auxiliar: .....
- prepoziţie: .....
- interjecţie: .....

au
- verb predicativ: .....
- verb auxiliar: .....
- interjecţie: .....
- substantiv: .....

voi
- pronume personal: .....
- verb auxiliar: .....
- substantiv: .....

cea
- substantiv: .....
- articol demonstrativ (adjectival): .....
- pronume demonstrativ: .....
- adjectiv pronominal demonstrativ: .....
- interjecţie: .....

2. Găsiţi cinci substantive cu valoare adverbială şi cu funcţie sintactică de complement circumstanţial de mod care să determine verb sau adjectiv.

Exemplu: E sănătos <u>tun.</u>
A venit <u>puşcă.</u>

.....

.....

Scanned with OKEN Scanner

.....

.....

.....

3. Indicaţi sub fiecare cuvânt subliniat, valoarea lui morfologică. Folosiţi creionul colorat.

„E uşor a scrie versuri
Când nimic nu ai a spune."

„Părea că printre nouri s-a fost deschis o poartă"
„Şi el îmi dete ochii să văd lumina zilei,
Şi inima-mi umplut-a cu farmecele milei..."
Să cer a tale daruri, genunchi şi frunte nu plec."
„A! bine că mi-ai venit, Făt-Frumos..."

(M. Eminescu)

„Pe amicul nu-l supără gheata... din dreapta, îl supără a din stânga."

(I. L. Caragiale)

„Care dintre cai a veni la jăratic..."

(I. Creangă)

„Şi în fuga lui a mare
Îl prinzi cu mâna călare"

(A. Pann)

„Dragă mi-i mândruţa-n joc
Că miroase-a busuioc"

(Cântec popular)

Am cumpărat cinci creioane a o mie lei bucata.

B. MIJLOACE EXTERNE DE ÎMBOGĂŢIRE A VOCABULARULUI

Împrumutul

- ***direct*** (pe cale orală, în vechime) din limbile slavă, maghiară, turcă, greacă.
- ***indirect*** (pe cale cultă, de dată recentă) din limbile latină, franceză, italiană, germană, engleză.

Cuvintele noi, împrumutate, în general; din alte limbi se numesc ***neologisme.***

Exemple: radio, televiziune, atom, electricitate, operă, etc.

EXERCIŢII APLICATIVE

1. Consultaţi un dicţionar de neologisme şi găsiţi sinonime neologice pentru următoarele cuvinte:

iertat = ...

împrejurare = ...

bănuială = ...

Scanned with OKEN Scanner

povestire = ...

nepriceput = ...

veşnic = ...

nepătruns = ...

2. Indicaţi antonimele următoarelor neologisme:

altruist ≠..... ; benefic ≠ ..... ;

cacofonie ≠..... ; creditor ≠ ..... ;

filantrop ≠..... ; introvertit ≠..... ;

junior ≠..... ; pesimist ≠..... ;

opulenţă ≠..... ; ostilitate ≠ ..... .

3. Indicaţi sinonimul neologic pentru următoarele locuţiuni şi expresii:

plin de sine = ...

calculator electronic = ...

sfârşit de săptămână = ...

inscripţie funerară = ...

cetate de scaun = ...

a se petrece din această lume = ...

a-şi bate joc = ...

a se face de râs = ...

a-şi ieşi din fire = ...

a forţa mâna = ...

4. Formulaţi câte un enunţ în care să existe următoarele neologisme:

excentric, autentic, a ameliora, a sista, a atenua, imprudenţă, insolenţă, concesie, miracol, mirific, standard, turpitudine, trust, sacrosanct, obsesie.

.....

.....

.....

.....

.....

.....

.....

.....

Scanned with OKEN Scanner

.....

.....

.....

5. Consultaţi un dicţionar de neologisme şi alegeţi câte două substantive, adjective, verbe şi adverbe neologice şi alcătuiţi cu fiecare câte o propoziţie.

.....

.....

.....

.....

.....

.....

.....

.....

Scanned with OKEN Scanner

II. MORFOLOGIA

Morfologia *este partea gramaticii care studiază schimbarea formei cuvintelor (a părţilor de vorbire) în procesul comunicării.*

După posibilităţile de a-şi schimba sau nu forma în procesul vorbirii, cuvintele se împart în:

a) flexibile *(îşi schimbă forma)* — ***substantivul***, ***articolul***, ***adjectivul***, ***numeralul***, ***pronumele***, ***verbul***

b) neflexibile *(nu îşi schimbă forma)* — ***adverbul***, ***prepoziţia***, ***conjuncţia***, ***interjecţia***

PĂRŢI DE VORBIRE FLEXIBILE

SUBSTANTIVUL

CONSOLIDAREA CUNOŞTINŢELOR

1. Definiţie: *Partea de vorbire flexibilă care denumeşte obiecte* (fiinţe, lucruri, fenomene, acţiuni, stări, relaţii etc.).

2. Felul
- ***după formă:***
  - *simple:* copil, ploaie, Olt, Carpaţi, etc.
  - *compuse:* câine-lup, Valea Prahovei, Cluj-Napoca, etc.
  - *derivate:* copilărie, oltean, neprice-pere, etc.
- ***după înţeles:***
  - *comune:* crâng, vrabie, etc.
  - *proprii:* Mihai Eminescu, Bucureşti, etc.

Substantivul se schimbă după ***gen, număr*** *şi* ***caz.***

3. Genul
- ***masculin:*** <u>un</u> băiat – <u>doi</u> băieţi
- ***feminin:*** <u>o</u> fată – <u>două</u> fete
- ***neutru:*** <u>un</u> popor – <u>două</u> popoare

Scanned with OKEN Scanner

Observaţii:

a) De ***genul masculin*** *sunt şi:*
- ***numele literelor alfabetului:*** **a, b, c, d,** etc.
- ***numele lunilor:*** **ianuarie, februarie,** etc.
- ***numele notelor muzicale:*** **do, re, mi, fa,** etc.
- ***numele celor mai multe cifre:*** **unu, doi, trei, cinci,** etc.

b) *De* ***genul feminin*** *sunt şi:*
- ***numele zilelor şi ale celor mai multe părţi ale zilei:*** **luni, joi, amiază, noapte, săptămână,** etc.
- ***numele unor numere:*** **sută, mie,** etc.

c) *De* ***genul neutru*** *sunt şi:*
- ***nume de materii:*** **aur, sânge,** etc.
- ***nume de însuşiri care nu au plural:*** **eroism, curaj,** etc.
- ***nume cu alt sens la plural decât la singular:*** **fier, lapte,** etc.
- ***numele unor vânturi:*** **austru, alizee, crivăţ,** etc.
- ***unele nume de numere:*** **milion, miliard,** etc.
- ***unele nume de ţări:*** **Luxemburg, Irak, Vietman, Congo.**

d) *Există nume de animale care au* ***aceeaşi formă pentru genurile masculin şi feminin.*** *Astfel de substantive se numesc* ***epicene.*** **Ex.: bâtlan, dihor, fluture, cămilă, lăcustă, vidră,** etc.

4. Numărul — ***singular:*** liliac, ac, teatru, groapă, etc.
— ***plural:*** lilieci, ace, teatre, gropi, etc.

Observaţii:

a) *Unele substantive au* ***formă numai pentru singular (sunt defective de plural):*** **Nistru, feudalism, cinste, aur,** etc.

b) *Unele substantive au* ***formă numai pentru plural (sunt defective de singular):*** **zori, Bucegi, câlţi,** etc.

c) *Unele substantive, la* ***forma de singular,*** *au înţeles de* ***plural:*** **grămadă, stol, grup.** ***Acestea se numesc substantive colective.***

d) *Unele substantive au* ***alt înţeles la plural*** *decât la* ***singural:*** **frig – friguri; fier – fiare, bucată – bucate,** etc.

e) *Unele substantive au* ***forme duble de singular:***
călăuză, călăuz
berbec, berbece
şoarece, soarec
fluture, flutur
Este recomandabilă prima formă.

f) *Alte substantive au* ***forme duble de plural:***
chibrit – chibrituri, chibrite
uliţă – uliţe, uliţi
vreme – vremuri, vremi
Este recomandabilă prima formă.

5. Cazurile – *forma pe care o ia substantivul pentru a exprima diferite funcţii în propoziţie:* ***nominativ*** **(N.),** ***acuzativ*** **(Ac.),** ***genitiv*** **(G.),** ***dativ*** **(D.),** ***vocativ*** **(V.).**

Scanned with OKEN Scanner

Cazul N.

Funcţii de

- ***subiect (S.):*** Visul său se-nfiripează...
- ***nume predicativ (n.p.):***

S. P.N.
... el este | Domnul Ţării Româneşti...
v. cop. | n.p.

- ***atribut apoziţional (A.a.):***

A.a.
Îl recitesc pe Eminescu, poetul nostru naţional.

Cazul Ac.

Funcţii de

- ***C. direct:*** „Zdrobiţi orânduirea cea crudă şi nedreaptă..."
- ***C. indirect:*** „...lumea asta plină de amaruri..."
- ***C.C.L.:*** „Şi umbra ta se pierde în negurile reci."
- ***C.C.M.:*** „...s-auzi în taină..."
- ***C.C.T.:*** „Te urmăreşte săptămâni
  Un pas făcut alene..."
- ***n.p.:*** (totdeauna cu prepoziţie) „... iarba pare | de omăt ..."
  v. cop. | n.p.
- ***At. substantival prepoziţional:*** (totdeauna cu prepoziţie)
  „Venea plutind în adevăr,
  Scăldat în foc de soare."

C.d. C.i. C.C.L. C.C.M. C.C.T. P.N. A. prep.

Observaţie:

Cele mai multe ***prepoziţii simple*** *sau* ***compuse*** *însoţesc* ***substantive, pronume, numerale*** *în* ***cazul Ac.:*** **cu, fără, din, lângă, pentru, pe, la, de la, de pe lângă,** etc.

Cazul G.

Funcţii de

- ***A.*** *substantival genitival* (cu sau fără articol posesiv sau genitival)

A.
„Şi de-a soarelui căldură
Voi fi roşie ca mărul"
(M. Eminescu)

- ***A.*** *substantival prepoziţional*

A.
Lupta împotriva nedreptăţii se înteţeşte.

- ***n.p.:*** (totdeauna cu artic. posesiv-genitival)

P.N.
Trandafirii sunt | ai mamei.
v. cop. | n.p.

- ***C. indirect:*** (totdeauna cu prepoziţie)

C.i.
S-au năpustit asupra duşmanului.

- ***C.C.L.:*** (totdeauna cu prepoziţie)

C.C.L.
Jur-împrejurul cabanei cresc brazi.

Scanned with OKEN Scanner

Observaţii:

Prepoziţii specifice cazului G.: **asupra, deasupra, contra, înaintea, înapoia, îndărătul,** etc.

Grupuri de cuvinte cu valoare de prepoziţii: **în jurul, în faţa, în dreptul, pe firul, în susul, jur-împrejurul, în urma, din preajma,** etc.

Cazùl D.

Funcţii de
- ***C. indirect***
  - *fără prepoziţie:* C.i. Bravo fruntaşilor la învăţătură!
  - *cu prepoziie:* C.i. Datorită eforturilor depuse a ajuns primul.
- ***C.C.L.:*** C.C.L. Stai locului.
- ***A.*** A. Este nepoată cumnatei mele.

Observaţie:

Prepoziţiile specifice cazului D: **graţie, mulţumită, aidoma, asemenea, conform, contrar, potrivit, datorită.**

Cazul V.

Este cazul adresării directe. ***Fără funcţie sintactică.***

Forme:
- ***proprii:*** Mario, bunicule, cumetre, etc.
- ***identice***
  - *cu N.:* frate, mamă, etc.
  - *cu G-D. pl:* fraţilor, mamelor, etc.

6. Valoarea stilistică a substantivului:

- ***comparaţie:*** Ploaia ne înconjura ca un păienjeniş.
- ***metaforă:*** Erau peştii – grămădiri de linioare mişcătoare.
- ***personificare:*** Codrule, Măria Ta!
- ***epitet:*** pădure de argint, etc.

Atenţie!

Modificările suferite de forma substanţivelor în trecerea lor pe la toate cazurile se numeşte ***declinare.***

Substantivele se pot declina
- ***fără articol*** (obligatoriu precedate de un adjectiv.)
- ***cu articol hotărât.***
- ***cu articol nehotărât***

Scanned with OKEN Scanner

EXERCIȚII APLICATIVE

1. Declinați în propoziții, numai la singular, substantivele următoare: *salcie*, articulat cu articol hotărât și cu articol nehotărât; *copilul*, nearticulat.

– cu articol hotărât: .....

N. .....

Ac. .....

G. .....

D. .....

V. .....

– cu articol nehotărât: .....

N. .....

Ac. .....

G. .....

D. .....

V. .....

– nearticulat: .....

N. .....

Ac. .....

G. .....

D. .....

V. .....

2. Declinați în propoziții, numai la plural, următoaele substantive: poveste, articulat cu articol nehotărât; izvor, articulat cu articol hotărât:

– plural, cu articol nehotărât: .....

N. .....

Ac. .....

G. .....

D. .....

V. .....

– plural, cu articol hotărât: .....

N. .....

Ac. .....

G. .....

D. .....

V. .....

Scanned with OKEN Scanner

3. Construiţi câte o propoziţie în care numele predicativ să fie exprimat, pe rând, printr-un substantiv în cazul nominativ, genitiv şi acuzativ.

.....

.....

.....

4. Scrieţi numai formele de G.-D., la singular şi la plural, cu articol hotărât, pentru următoarele substantive: codru, copil, masă, farmacie.

singular	plural
.....	.....
.....	.....

5. Completaţi spaţiile libere cu forma de genitiv, numărul singular, a substantivelor coleg, Mihai, prietenă, Monica

o carte a (art. neh. / art. posesiv (genitival)) .....

niște cărți ale (art. nehot. / art. posesiv (genitival)) .....

pantoful de piele al (art. hot. / art. posesiv (genitival)) .....

pantofii de piele ai (art. hot. / art. posesiv (genitival)) .....

Atenţie!

• *Articolul posesiv sau genitival se acordă în* ***gen*** *şi* ***număr*** *cu substantivul determinat, nu cu substantivul în cazul genitiv.*

• *Articolul hotărât* **lui** *la genitiv şi dativ apare ca un cuvânt de sine stătător:*

– înaintea substantivelor proprii masculine, nume de persoane (**lui** Mihai);
– a celor feminine terminate în consoană sau într-o altă vocală decât **a** (**lui** Carmen, **lui** Jeni);
– înaintea substantivului *vodă* (**lui** vodă);
– înaintea substantivelor comune masculine moş, nene, bade urmate de un nume propriu (**lui** nenea Iancu);
– înaintea substantivelor comune urmate de un adjectiv posesiv (**lui** frate-tău);
– înaintea substantivelor care denumesc lunile anului (**lui** martie).

6. Alcătuiţi câte o propoziţie cu sinonimele neologice ale următoarelor substantive: soartă, întrebare, pedeapsă, osândă, vinovăţie, nevinovăţie, obrăznicie, aflate în cazurile genitiv şi dativ.

.....

.....

.....

.....

Scanned with OKEN Scanner

Scanned with OKEN Scanner

.....

.....

.....

.....

.....

.....

.....

.....

.....

.....

7. Alcătuiţi diminutivele de la următoarele substantive: uşă, păpuşă, unchi, pom, casă, carte, poveste, ac, hârtie, poezie. Subliniaţi sufixele substantivale diminutivale folosite.

.....

.....

8. Scrieţi augmentative de la următoarele substantive: bărbat, iepure, carte, masă, copil. Subliniaţi sufixele substantivale folosite.

.....

9. Scrieţi enunţuri din care să rezulte cel puţin trei sensuri diferite ale substantivului inimă.

.....

.....

.....

.....

10. Trasaţi o linie oblică peste formele scrise greşit:

eczemă, exemă, egzemă, rucsac, ruxac, ghiozdan, gheozdan, şurup, şurub, palton, balton, întreprindere, intreprindere, maieu, maiou, ştart, start, ferăstrău, fierăstrău, ferestreu, comesean, commesean, container, containăr, conteiner, dizident, dezident, disident, lui Maria, lui Carmen, lui Mihai, Olgăi, lui Olga, Monicăi, lui Monica, peninsula Balcanică, Peninsula Balcanică, munţii Apuseni, Munţii Apuseni, insula Şerpilor, Insula Şerpilor, Târgul Mureş, Târgu-Mureş, untdelemn, unt-de-lemn.

11. Subliniaţi cu o linie substantivele derivate şi cu două linii pe cele compuse:

facere, prefacere, îndestulare, fărădelege, cotizaţie, cotidian, altădată, discriminare, discreţie, individ, individualitate, indigo, liber-profesionist, posibilitate, deseori, precept, precipitare, umbrelă, studiu, stupefacţie, bunăvoinţă, conotaţie, prim-ministru, animaţie, bună-cuviinţă, rigoare, luare-aminte, poster, devreme, masaj, optsprezece.

12. Alcătuiţi substantive de la următoarele cuvinte: a scrie, frumos, bun, a voi, vechi, a moşteni, a respecta, cult, concordant, tainic.

.....

.....

13. Scrieţi câte o propoziţie în care substantivul pădurea să îndeplinească următoarele funcţii sintatice: subiect, nume predicativ, complement direct, complement indirect, atribut substantival genitival, atribut substantival prepoziţional şi atribut apoziţional.

.....

.....

.....

.....

.....

.....

.....

14. Alcătuiţi câte un enunţ în care substantivul gânduri să aibă sens propriu şi sens figurat.

.....

.....

15. Analizaţi substantivele din textul următor arătând felul (comun sau propriu), genul, numărul (precizând dacă este defectiv de un număr), cazul (indicând, atunci când există, prepoziţia), articularea (nearticulat sau articulat cu articol hotărât sau nehotărât), funcţia în propoziţie.

„Copilul rămase neclintit şi atent. Apoi încet-încet gândul i se întoarse iarăşi la moş Pleşuv şi la istorisirile lui despre lupte cu fiarele cele mari din codru: cu urşi, cu mistreţi şi cu bouri. La vânătorile acestea pe care le fac bărbaţii cei mari şi bărboşi visa el de multe ori în lenea verii, în murmurul poienilor şi între ochii dulci ai florilor". (M. Sadoveanu)

Atenţie!

a) *Pentru a fi sigur de corectitudinea alegerii substantivelor, observaţi dacă acel cuvânt suportă un adjectiv, deoarece orice obiect poate avea o însuşire.*

b) *Substantivele se analizează împreună cu articolele şi prepoziţiile de care acestea sunt însoţite.*

.....

.....

.....

.....

.....

.....

.....

.....

Scanned with OKEN Scanner

Scanned with OKEN Scanner

CUNOŞTINŢE NOI

Locuţiunea substantivală

„M-ar troieni cu drag
Aduceri aminte"
↓ amintiri
„La ce statornicia părerilor de rău,
↓ regretelor
Când prin această lume să trecem ne e scris
Ca visul unei umbre şi umbra unui vis?"

(M. Eminescu)

Definiţie: *Grupurile de cuvinte care, împreună, au înţelesul unui substantiv se numesc* ***locuţiuni substantivale.*** Ex.: ţinere de minte (memorie); băgare de seamă (atenţie); nebăgare de seamă (neatenţie); dare de seamă (raport); bătaie de joc (batjocură); etc.

Caracteristici:

a) *Au cel puţin două cuvinte (sintagmă).*
b) *Înţelesul echivalează cu cel al unui substantiv.*
c) *Elementele componente sunt diferite părţi de vorbire.*
d) *Unele elemente componente şi-au pierdut înţelesul individual.*
e) *Se analizează ca şi cum ar fi un singur substantiv (gen, nr., caz, funcţie sintactică).*
f) *Au funcţii sintactice ca şi substantivul cu care pot fi înlocuite.*

EXERCIŢII APLICATIVE

1. Alcătuiţi cinci enunţuri în care să existe câte o locuţiune substantivală.

.....

.....

.....

.....

.....

2. Analizaţi trei locuţiuni sbstantivale din enunţurile de mai sus.

Exemplu:

Copilul ascultă <u>cu luare-aminte.</u>

<u>Modul de analiză:</u>

cu luare-aminte: locuţiune substantivală (cu atenţie) alcătuită din subsantiv provenit din infinitivul lung al verbului „a lua", gen feminin, număr singular, caz Ac., cu prepoziţia simplă „cu" nearticulat şi din adv. aminte, funcţie de C.C.M.

.....

.....

.....

.....

.....

.....

.....

Scanned with OKEN Scanner

.....

.....

.....

.....

.....

.....

3. Alcătuiţi câte o propoziţie în care locuţiunea substantivală dare de mită să aibă, pe rând, funcţii sintactice de subiect, nume predicativ, şi complement.

.....

.....

.....

ADJECTIVUL

CONSOLIDAREA CUNOŞTINŢELOR

1. Definiţie: *Partea de vorbire flexibilă care exprimă însuşirea unui obiect (substantiv).*

2. Felul
- după ***alcătuire***
  - *simple:* vesel, vechi, înalt, albastru, etc.
  - *compuse:* galben-auriu, atotputernic, etc.
- după ***flexiune***
  - *variabile*
    - cu două terminaţii la N.-Ac. sg.: (întunecos, -ă; înalt, -ă; etc.)
    - cu o terminaţie la N.-Ac. sg.: (mare, subţire, etc.)
  - *invariabile:* tenace, cumsecade, etc.

Se schimbă după ***gen***, ***număr***, ***caz*** — *se acordă cu substantivul determinat.*

3. Gradele de comparaţie
- ***pozitiv:*** des, străin, etc.
- ***comparativ***
  - *de superioritate:* mai des, etc.
  - *de egalitate:* la fel (tot aşa) de des, etc.
  - *de inferioritate:* mai puţin des, etc.
- ***superlativ***
  - *relativ*
    - *de superioritate:* cel mai des, etc.
    - *de inferioritate:* cel mai puţin des, etc.
  - *absolut:* foarte (extraordinar de, nespus de, etc) des.

Scanned with OKEN Scanner

Atenţie!

Nu toate adjectivele au grade de comparaţie.

4. Funcţii sintactice — *A. adjectival:*
„Nu voi sicriu bogat".

nume predicativ
P.N.
„Şi mi-s dragă mie însămi..."
(M. Eminescu)

5. Valoarea stilistică: epitet

Ploaia furioasă lovea feţele drumeţilor.

EXERCIŢII APLICATIVE

1. Derivaţi, cu ajutorul sufixelor sau al prefixelor, adjective de la următoarele adjective: trist, vesel, sălbatic, singur, bătrân, înalt, lung, ruginit, vechi, dispreţuit.

.....

.....

2. Scrieţi adjectivele antonime ale adjectivelor: bun, terminat, stăpân, strălucitor, limpede.

.....

3. Declinaţi în propoziţii, la singular şi la plural, următoarele substantive însoţite de adjective:

câmpia cea mănoasă
↓
art. demonstrativ (adjectival)

singular

N. .....

Ac. .....

G. .....

D. .....

plural

N. .....

Ac. .....

G. .....

D. .....

copilul cel zglobiu

singular

.....

.....

Scanned with OKEN Scanner

.....

.....

.....

plural

.....

.....

.....

.....

.....

<u>îndrăzneţul vultur</u>

singular

.....

.....

.....

.....

plural

.....

.....

.....

.....

4. Scrieţi câte o propoziţie în care numele predicativ să fie, pe rând, exprimat prin adjectiv la gradul superlativ relativ de inferioritate, la comparativ de egalitate şi la superlativul absolut.

.....

.....

.....

5. Completaţi spaţiile libere cu substantivul potrivit.

.....	aurii	portocaliile
	mănoase	arămiile
	întinse	purpuriile

.....

Observaţie:

Când stau înaintea substantivelor, adjectivele preiau articolul acestora.

6. Construiţi câte o propoziţie în care adjectivele <u>roşu</u> şi <u>azuriu</u> să se afle înaintea, apoi în urma unui substantiv masculin, articulat, la cazul nominativ, singular şi plural.

.....

.....

.....

Scanned with OKEN Scanner

.....

.....

.....

.....

.....

7. Trasaţi o linie orizontală peste enunţurile în care descoperiţi greşeli. Subliniaţi adjectivele din enunţurile scrise corect.

1. Venea ţinând întro mână un coş cu păstrăvi vi, zglobi.
2. Venea ţinând într-o mână un coş cu păstrăvi vii, zglobii.
3. Zglobiii păstrăvi se zbăteau necontenit în coşul copilului.
4. Zglobii păstrăvii se zbăteau necontenit în coşul copilului.
5. În liniştea ce-a desăvârşită se auzea uneori nu mai trilul privighetori.
6. În liniştea cea desăvârşită se auzea uneori numai trilul privighetorii.
7. Zgomotul paşilor tulbura farmecul liniştii cea desăvârşită.
8. Zgomotul paşilor tulbura farmecul liniştii celei desăvârşite.

8. Alcătuiţi trei propoziţii cu atribute adjectivale exprimate prin adjective compuse prin contopire.

.....

.....

.....

9. Scrieţi adjective derivate de la următoarele sbstantive: cutezanţă, temeritate, măreţie, Olt, Craiova.

.....

10. Alcătuiţi enunţuri în care adjectivele: milos, nobilă, credincioasă să aibă valoare stilistică de epitet personificator.

.....

.....

.....

11. Alcătuiţi propoziţii în care adjectivul hotărâtă, cu funcţie de atribut adjectival, să apară la toate gradele de comparaţie.

.....

.....

.....

.....

.....

.....

.....

Scanned with OKEN Scanner

12. Scrieţi trei adjective fără grade de comparaţie. Alcătuiţi câte o propoziţie cu fiecare dintre ele în funcţie de nume predicativ.

.....

.....

.....

.....

13. Subliniaţi şi apoi analizaţi în tabel adjectivele din textele următoare:

„Sufletele tari nu sunt cele răzimate pe multe proptele, ci acelea care stau numai pe temelia lor".

(N. Iorga)

„Şi era Oltul sfărâmicios şi iute din fire, şi a apucat nebuneşte la vale, spre ziua senină, iar Mureşul era întunecat cu inima şi liniştit ca noaptea paşnică, şi a apucat încet, încet spre miazănoapte."

(din literatura populară)

„Cu părul nins, cu ochii mici
Şi calzi de duioşie,
Aieve parc-o văd aici
Icoana firavei bunici
Din frageda-mi pruncie."

(Şt. O. Iosif)

Adjectivul	Felul după flexiune	Substantivul pe care îl determină	Gen.	Nr.	Caz	Articol	Grad	Funcţie sintactică
1	2	3	4	5	6	7	8	9

14. Scrieţi cinci adjective provenite din verbe la participiu şi alcătuiţi cu trei dintre ele câte o propoziţie. Scrieţi deasupra lor funcţia sintactică.

.....

.....

Scanned with OKEN Scanner

.....

.....

CUNOŞTINŢE NOI

Alte mijloace de exprimare a gradului superlativ absolut

Am întâlnit o fată frumoasă din cale-afară. ***(locuţ. adverb.)***
Am întâlnit o fată frumoasă foc. ***(substantiv)***
Am întâlnit o fată foc de frumoasă. **(topică inversă)**
Am întâlnit o prea frumoasă fată. ***(adverb)***
Am întâlnit o fată frumoasă, frumoasă.... ***(repetarea adjectivului)***
Am întâlnit o fată fruu....: moasă. ***(lungirea vocalei)***
Am întâlnit o fată frrr...umoasă. ***(lungirea consoanei).***

EXERCIŢII APLICATIVE

1. Redaţi cel puţin în cinci moduri diferite ideea de superlativ absolut a următoarelor adjective formulând propoziţii: mare, bună, înaltă.

.....

.....

.....

.....

.....

.....

.....

.....

.....

.....

.....

.....

.....

LOCUŢIUNI ADJECTIVALE

1. Definiţie: *Grupurile de cuvinte care, împreună, au valoare de adjectiv alcătuiesc* ***locuţiuni adjectivale.***

Exemplu:

om — ***cu dare de mână*** *(darnic, bogat)*
cu scaun la cap *(înţelept)*
zgârie-brânză *(zgârcit)*
de nimic *(josnic, netrebnic)*

Scanned with OKEN Scanner

Se comportă ca un adjectiv (pot avea articol demonstrativ (adjectival), pot avea grade de comparaţie)

2. Funcţii sintactice

A. adjectival

A.adj.
Leneşul face lucruri de nimic.

nume predicativ

P.N.
Băiatul era de treabă
(bun) ↓
n. pred. expr.
prin locuţ. adj.

EXERCIŢII APLICATIVE

1. Subliniaţi locuţiunile adjectivale din textele următoare şi analizaţi trei dintre ele arătând valoarea gramaticală a elementelor componente, substantivul determinat, genul, numărul, cazul, gradul, funcţia sintactică.

„Băgai de seamă că natura mă dăruise şi cu cele mai de căpetenie talente ale celui mai iscusit dintre alpinişti."

(C. Hogaş)

„Şi nu se supără de zgârcenie, că nu e zgârcit, dimpotrivă, e larg la mână, dar aşa e firea lui."

(Al. Brătescu-Voineşti)

„Măria-ta, e un străin afară,
Cam trenţăros – dar pare-un om de seamă."

(Al. Vlahuţă)

„Pentru nebunia unei femei nu se cuvine să-ţi pierzi prietenii cei cu credinţă."

(M. Sadoveanu)

.....

.....

.....

.....

.....

.....

.....

.....

.....

2. Construiţi câte o propoziţie în care locuţiunile adjectivale de nădejde, cu judecată, de vază să aibă funcţie de atribut adjectival sau de nume predicativ.

.....

.....

.....

Scanned with OKEN Scanner

3. Scrieţi adjectivele corespunzătoare următoarelor locuţiuni adjectivale:

oameni pe sprânceană ....

lucruri de folos..........

copii tot unul şi unul ....

tânăr bine făcut..........

faptă de ispravă ....

4. Alcătuiţi o scurtă compunere în care să descrieţi un colţ din natură şi în care să existe cel puţin câte două adjective la fiecare grad de comparaţie şi cel puţin două locuţiuni adjectivale.

....

NUMERALUL

CONSOLIDAREA CUNOŞTINŢELOR

1. Definiţie: ***Partea de vorbire flexibilă care exprimă numărul sau ordinea obiectelor prin numărare.***

Scanned with OKEN Scanner

2. Felul
- ***cardinale***
  - *propriu-zise*
    - *simple:* trei, cinci, etc.
    - *compuse:* şaisprezece, douăzeci, etc.
  - *colective:* tuscinci, căteştrei, ambii, etc.
  - *fracţionare:* un sfert, treime, etc.
- ***ordinale:*** întâiul, cel dintâi, cea de-a treia, etc.

(cel: art. demonstrativ (adjectival); de-a: prepoz. + art. posesiv (genitival))

Observaţie:

Şirul numeralelor ordinale începe cu întâiul, cel dintâi (cea dintâia) sau primul (prima) şi se termină cu adjectivul ultimul (ultima) sau cu locuţ. adj. cel (cea) din urmă.

3. Are valoare
- ***adjectivală:*** Şapte sportive participă la concurs.
- ***substantivală:*** Şapte participă la concurs.

Observaţie:

Numeralele ***de la douăzeci în sus*** *au* ***valoare substantivală*** *şi atunci când sunt însoţite de un substantiv:*

I-am cunoscut pe cei treizeci şi cinci (C.d.) de concurenţi (A. subst. prepoz.).

numeral cu val. substantivală

Se schimbă după
- ***gen*** (numai unele dintre ele: primul – prima, doi – două)
- ***caz***

4. Funcţiile sintatice:
- ***A. adjectival:*** (când au valoare adjectivală)
  Casa a doua este renovată.
- ***Subiect:***
  Amândoi (S.) au sosit la timp.
- ***Nume predicativ:***
  Ea este a doua (P.N.) la învăţătură.
- ***Atribut genitival:***
  Mama celui de-al doilea e mătuşa mea.
- ***Complement:***
  L-am felicitat pe primul. (C.d.)
  Îi ofer flori celei de-a doua. (C.i.)
  A ajuns la cinci. (C.C.T.)

Scanned with OKEN Scanner

EXERCIŢII APLICATIVE

1. Formaţi numeralele ordinale de la următoarele numerale cardinale: trei, zece, douăzeci şi opt, optzeci şi nouă, o sută.
   Alcătuiţi câte un enunţ cu trei dintre ele.

.....

.....

.....

.....

2. Scrieţi cu cifre romane următoarele numere: 50, 100, 500, 1000, 10, 19, 49, 25.

.....

3. Trasaţi o linie oblică peste numeralele scrise greşit:

unul, unu, două, dooă, întâiul, întîiul, unusprezece, unsprezece, patrusprezece, paisprezece, paişpe, şasesprezece, şaisprezece, şaişpe, optusprezece, optsprezece, şase, şease, şeapte, şapte, nooă, nouă, noosprezece, nooşpe, nouăsprezece.

4. Trasaţi o linie orizontală peste enunţurile în care descoperiţi greşeli:

Sunt elevă în clasa întâi.
Sunt elevă în clasa întîi.
Sunt elevă în clasa întâia.
Sunt elevă în întâia clasă.
Am obţinut primul succes.
Am obţinut un prim succes.
Am obţinut succesul primul.
Tabloul este al întâii clase.
Tabloul este al întîii clase.
Tabloul este al celei dintâi clase.
Am promovat al cincelea an.
Am promovat al cincilea an.
Am fost a cincea promoţie.
Am fost promoţia a cincea.
Am fost promoţia a cincia.
M-am clasat al douăzecelea.
M-am clasat al douăzecilea.
M-am clasat al doisprezecilea.
M-am clasat al doisprezecelea.

5. Declinaţi în propoziţii numeralele: opt, întâia, cei zece, cel de-al treilea.

N. .....

Ac. .....

G. .....

D. .....

Scanned with OKEN Scanner

N. .....

Ac. .....

G. .....

D. .....

N. .....

Ac. .....

G. .....

D. .....

N. .....

Ac. .....

G. .....

D. .....

6. Scrieţi în cuvinte şirul numeralelor cardinale de la treizeci şi cinci până la cincizeci.

.....

.....

.....

.....

7. Construiţi câte o propoziţie în care numeralele ordinale formate de la optsprezece, şaizeci, un milion, şapte sute să însoţească un substantiv masculin. Scrieţi deasupra funcţia sintatică.

.....

.....

.....

.....

8. Scrieţi cu cifre romane în ce secole au domnit Ştefan cel Mare, Mihai Viteazul, Alexandru Ioan Cuza.

.....

9. Alcătuiţi câte o propoziţie în care numeralele nouă, a noua, opt, al optulea să fie în cazul nominativ în funcţie de nume predicativ.

.....

.....

.....

.....

Scanned with OKEN Scanner

10. Alcătuiţi câte o propoziţie în care numeralele colective ambii, amândoi, tustrei, cu valoare adjectivală să fie, pe rând, la cazurile genitiv şi dativ. Scrieţi deasupra lor funcţia sintactică.

.....

.....

.....

.....

.....

.....

11. Transcrieţi cu litere cifrele: XIII, XIX, L, D, M, 16, 25; 169.

.....

.....

12. Demonstraţi prin enunţuri că un numeral (cardinal sau ordinal) în cazul acuzativ poate avea cel puţin patru funcţii sintactice.

.....

.....

.....

.....

13. Scrieţi forma de G.-D. a următoarelor numerale: întâiul (întâia), întâii (întâile), al treilea (a treia), amândoi (amândouă)

.....

.....

CUNOŞTINŢE NOI

Alte numerale formate de la numeralele cardinale

A. NUMERALELE MULTIPLICATIVE

Numeralul multiplicativ *arată în ce proporţie creşte o cantitate:* **îndoit, întreit, însutit, înmiit,** etc.

Făt-Frumos o smuci pe babă de mijloc cu o putere înzecită.

arată în ce proporţie creşte (se multiplică) o cantitate = este numeral *multiplicativ*

Are
- ***valoare adjectivală,*** *când determină un substantiv* (*funcţie de* A. adjectival)

  A.adj.
  Avea o îndrăzneală îndoită.

- ***valoare adverbială,*** *când determină un verb (funcţie de* C.)

  C.C.M.
  Se îmbogăţise însutit.

Scanned with OKEN Scanner

EXERCIŢII APLICATIVE

1. Declinaţi în propoziţii, la singular şi plural, <u>forţa înmiită</u>, <u>înmiita forţă</u>.

.....

.....

.....

.....

.....

2. Construiţi câte un enunţ în care numeralele multiplicative: însutit, întreit, împătrit să aibă, pe rând, valoare adjectivală şi valoare adverbială. Scrieţi deasupra lor funcţia sintactică.

.....

.....

.....

.....

.....

.....

3. Scrieţi sinonimele neologice ale numeralelor multiplicative de mai jos.

îndoit..... împătrit .....

întreit..... încincit.....

4. Alcătuiţi enunţuri cu următoarele sintagme: bucurii triple, câştiguri duble, s-a îmbogăţit înmiit, a sărăcit înzecit. Scrieţi deasupra numeralelor multiplicative funcţia lor sintactiă.

.....

.....

Scanned with OKEN Scanner

.....

.....

B. NUMERALELE DISTRIBUTIVE

Numeralele distributive *exprimă repartizarea şi gruparea numerică a obiectelor:* câte doi, câte şapte, etc.

câte — adverb.

Ne-am încolonat câte doi.

arată gruparea (distibuţia) numerică, este numeral distributiv

Are
- ***valoare adjectivală*** (funcţie de A. adj.):
  Prepeliţa a ouat zilnic câte un ou.
- ***valoare substantivală*** (funcţiile substantivului):
  S. Câte trei este numeral distributiv.
  C. Mergeau câte patru de mână.

EXERCIŢII APLICATIVE

1. Subliniaţi numeralele distributive din următoarele texte şi scrieţi deasupra lor funcţia sintactică:

„Acolo era un păr care făcea pere aşa de bune, din care Domnu ne dăruia de gustare câte două la începutul fiecărei vacanţe."

(M. Sadoveanu)

„Văzând că moş Bodrângă ne-a părăsit, începem şi noi a ne strecura câte unul, unul spre gazdă."

(I. Creangă)

„Izvorăsc din veacuri stele una câte una"

(M. Eminescu)

„Câte un stol pleca din rânduri... şi desfăcându-se din stoluri, câte două-trei călătoare se opreau grăbite pe cuib..."

(T. Arghezi)

2. Alcătuiţi enunţuri în care numeralele distributive câte cinci, câte două, să fie folosite cu valoare adjectivală şi cu valoare substantivală. Scrieţi deasupra lor funcţia sintactică.

.....

.....

.....

.....

3. Formaţi numeralele distributive de la următoarele numerale cardinale propriu-zise:

şaptesprezece .....

nouăsprezece .....

Scanned with OKEN Scanner

Scanned with OKEN Scanner

şaisprezece .....

paisprezece.....

două milioane .....

4. Alcătuiţi trei propoziţii în care numele predicativ să fie exprimat printr-un numeral distributiv.

.....

.....

.....

C. NUMERALELE ADVERBIALE

Definiţie: ***Numeralele adverbiale*** *însoţesc un* ***verb,*** *arătând de câte ori se îndeplineşte o acţiune, sau un* ***adjectiv,*** *sau un* ***adverb,*** *arătând de câte ori caracteristica exprimată de acestea este superioară sau inferioară alteia.*

a) Mănâncă o dată într-o zi.
verb numeral subst.

b) Drumul a fost de două ori mai lung.
adjectiv

c) Azi a scris de patru ori mai mult.
prepoz. numeral substantiv
cardinal
propriu-zis

Funcţia sintactică – *complement.*

EXERCIŢII APLICATIVE

1. Subliniaţi numeralele adverbiale din:

1 Decembrie este o dată importantă pentru români.
A fost odată ca niciodată .....
O dată a fost punctual, iar de trei ori a întârziat.
Fără să spună nimic, odată ţâşni spre uşă.
Doar o dată l-am întâlnit.
Numai o dată a vorbit cu mine.
Încă o dată mi-a telefonat.

2. Construiţi câte două enunţuri în care să se afle numeralul adverbial o dată, substantivul o dată, şi adverbul odată.

.....

.....

.....

.....

.....

.....

3. Echivalaţi cu numerale adverbiale, numeralele multiplicative de mai jos:

îndoit .....

înmiit.....

împătrit .....

încincit.....

4. Analizaţi, în tabel, numeralele din textele următoare:

„Cu braţele-amândouă de gâtul meu te-anini
Şi parcă-ai vrea a-mi spune ceva... apoi suspin..."

(M. Eminescu)

„S-a dus trei zile şi trei nopţi, până ce a ajuns la o câmpie"

(P. Ispirescu)

„Toate trele se sileau să-i găsească o poreclă caraghioasă potrivită."

(L. Rebreanu)

„– Doamne, binevoieşte atunci a afla că cer un bob de grâu pentru cea dintâi căsuţă a acestei table de joc: două boabe pentru a doua căsuţă, patru pentru a treia, opt pentru a patra şi tot aşa, în progresie geometrică, până la a şaizeci şi patra căsuţă."

(M. Sadoveanu)

„De trei ori s-au izbit din ce în ce mai îndârjit şi mai furioase cele două armate."

(Al. Vlahuţă)

„Ce-o să însemne pentru el dacă ne dă puţin din multul pe care-l are?
– O să-i întoarcem întreit...
– Ba chiar împătrit."

(Z. Stancu)

Numeralul	Felul	Valoarea gramatic.	Gen (dacă e cazul)	Caz (se menţionează prep. şi art., demonstrativ adj.)	Funcţia sintactică
1	2	3	4	5	6

Scanned with OKEN Scanner

1	2	3	4	5	6

5. Alcătuiţi enunţuri în care cuvintele de mai jos să aibă valoarea cerută:

un — art. nehotărât ..... numeral cardinal

o — art. nehotărât ..... numeral cardinal

.....

.....

6. Scrieţi corect:

Mia mia dat mia.

.....

Mii buzunarul plin cu mii.

.....

PRONUMELE

CONSOLIDAREA CUNOŞTINŢELOR

1. Definiţie: *Partea de vorbire flexibilă care ţine locul unui substantiv.*

2. Se schimbă după
- ***persoană*** (cele cu forme personale)
- ***număr***
- ***gen***
- ***caz***

PRONUMELE CU FORME PERSONALE

A. PRONUMELE PERSONAL

1. Definiţie: *Pronumele care indică diferite persoane.*

2. Se shimbă după
- ***persoană*** (I, a II-a, a III-a)
- ***număr***
  - *singular*: eu, tu, el (ea)
  - *plural*: noi, voi, ei (ele)
- ***gen*** (numai la persoana a III-a)
- ***caz***
  - N.Ac.D. – toate persoanele
  - G. – numai pers. a III-a
  - V. – numai pers. a II-a

3. Are forme
- ***accentuate*** (la toate cazurile)
- ***neaccentuate*** (numai la Ac. şi D.)

Scanned with OKEN Scanner

Observaţie:

Tot pronume personale sunt: **dânsul, dânsa, dânşii, dânsele**

4. Funcţii sintactice
- ***subiect:*** Noi ne iubim şcoala.
- ***n. predicativ:*** Aceştia sunteţi voi. (P.N. / n.pred.)
- ***atribut:*** Faptele lor sunt lăudabile.
- ***complement:*** L-am vizitat pe el.
  Mi-a vorbit despre ele.
  Merg deseori la ei.
  Se comportă ca mine.

B. PRONUMELE DE POLITEŢE

1. Definiţie: *Ţine locul unor nume de persoane faţă de care vorbitorul nutreşte respect:*

2. Are numai persoanele

	sg.	pl.
a II-a:	dumneata	dumneavoastră
a III-a:	dumnealui, dumnealor (dumneaei),	

Forme populare şi regionale: mata, matale, mătăluţă, mătălică, tăluţă, tălică.

3. Cazurile

		sg.	pl.
pers. a II-a:	N.Ac. V.:	dumneata	dumneavoastră
	G.-D.	dumitale	
pers. a III-a:	N. Ac. G. D.:	dumnealui (dumneaei)	dumnealor

4. Are toate funcţiile sintactice

Construcţii pronominale de politeţe: Măria Ta, Excelenţa Sa, Domnia voastră, etc.

C. PRONUMELE REFLEXIV

1. Definiţia: *Ţine locul obiectului asupra căruia se exercită direct sau indirect acţiunea verbului pe care îl însoţeşte.*

2. Are forme proprii numai pentru pers. a III-a, invariabile după gen şi număr.

3. Are numai cazurile
- ***Ac:*** **pe sine, se, s**
- ***D:*** **sieşi, sie, îşi, şi**

→ forme proprii

4. Funcţii sintactice
- ***C.d. (caz. Ac.):*** Copilul se încalţă.
- ***C.i. (caz. D):*** Copilul îşi cumpără o carte.

Scanned with OKEN Scanner

Observaţii:

a) Pentru persoanele I şi a II-a împrumută formele neaccentuate

ale pronumelui personal
- pers I
  - Ac.: mă, m, ne
  - D.: îmi, mi, ne
- pers. a II-a
  - Ac.: te, vă
  - D.: îţi, ţi, vă

→ forme împrumutate

b) *Când aceste* ***pronume au aceeaşi persoană şi acelaşi număr cu verbul*** *pe care îl însoţesc (deci obiecul înlocuit de ele este identic cu subiectul propoziţiei), ele* sunt ***pronume reflexive.***

Ex. Eu mă îmbrac.
↓
pr. reflexiv

Mama mă îmbracă.
↓
pr. pers.

D. PRONUMELE POSESIV

1. Definiţie: *Ţine locul posesorului arătând persoana şi numărul acestuia, dar şi a obiectelor posedate arătând genul şi numărul acestora.*

2. Se schimbă după
- ***numărul şi persoana posesorului.***
- ***numărul şi genul obiectului posedat***
- ***caz***

Sunt:

N.-Ac.
- ***al meu, al tău, al său, al nostru, al vostru***
- ***ai mei, ai tăi, ai săi, ai noştri, ai voştri***
- ***a mea, a ta, a sa, a noastră, a voastră***
- ***ale mele, ale tale, ale sale, ale noastre, ale voastre***

Observaţii:

a) *Pronumele posesiv nu are formă pentru pers. a III-a plural.*

Vila lor a fost renovată.
↓
pr. personal

b) *Pentru cazurile G.-D. articolul posesiv este* ***alor:*** **(a, al,ai) alor mei, alor tăi, alor săi, alor noştri, alor voştri**

3. Are toate funcţiile sintactice.

ADJECTIVUL PRONOMINAL POSESIV

1. Definiţie: *Când un pronume posesiv însoţeşte un substantiv cu care se acordă în* ***gen, număr*** *şi* ***caz,*** *devine* ***adjectiv pronominal posesiv.***

2. Are funcţie de A. adj.

A. pr.
O dorinţă a alor mei are mare importanţă pentru mine.
↓
pr. posesiv

Scanned with OKEN Scanner

A.adj.
Dorinţa mea este aceasta. (lipseşte articolul posesiv)
adj. posesiv

PRONUMELE FĂRĂ FORME PERSONALE

A. PRONUMELE DEMONSTRATIV

1. Definiţie: *Ţine locul unui substantiv arătând* ***apropierea, depărtarea sau identitatea*** *acestuia.*

2. Felurile
- ***de apropiere:*** acesta, aceasta, cestălalt, ceastalaltă, aceştia, acestea, ceştilalţi, cestelalte
- ***de depărtare:*** acela, aceea, celălalt, cealaltă, aceia, acelea, ceilalţi, celelalte
- ***de identitate:*** acelaşi, aceeaşi, aceiaşi, aceleaşi

3. Se schimbă după
- **gen**
- **număr**
- **caz**

4. Are toate funcţiile sintactice

Adjectivul pronominal demonstrativ

1. Definiţie: *Când un pronume demonstrativ însoţeşte un substantiv cu care se acordă în* ***gen, număr*** *şi* ***caz*** *(întocmai adjectivului), el devine* **adjectiv pronominal demonstrativ.**

A.pr.
Părerile acestora au fost apreciate.
s.
pr. dem. de apropiere (nu se acordă în caz)

A. adj.
Părerile acestea au fost apreciate.
s.
adj. dem. de apropiere (se acordă în gen, număr şi caz)

2. Funcţie sintactică de A. adjectival.

B. PRONUMELE NEHOTĂRÂT

1. Definiţie: *Ţine locul unui substantiv fără să dea indicaţii precise despre obiectul denumit de acesta.*

2. Felul după formă
- ***simple:*** unul, altul, unii, alţii, una, alta, unele, altele, tot, toată, toţi, toate, atât, etc.
- ***compuse:*** cineva, ceva, oricine, orice, oricare, fiecine, fiece, fiecare, altcineva, altceva, vreunul, câtva, câteva, etc.

Scanned with OKEN Scanner

3. **Se schimbă după** ← ***gen*** (unele dintre ele), ***număr*** (unele dintre ele), ***caz***

4. **Poate avea toate funcţiile sintactice.**

Adjectivul pronominal nehotărât

1. **Definiţie:** *Când pronumele nehotărât determină un substantiv cu care se acordă în* ***gen, număr*** *şi* ***caz****, acesta devine* ***adjectiv pronominal nehotărât.***

2. **Funcţie sintactică de A. adjectival.**

A. pr.
Lucrarea fiecăruia este interesantă.
↓
pr. nehotărât

A. adj.
Fiecare lucrare este interesantă.
↓
adj. pron nehotărât

EXERCIŢII APLICATIVE

1. Formulaţi propoziţii în care pronumele personale noi, tu şi el să se afle, pe rând, în fiecare caz, ilustrând fiecare funcţie sintactică a acestuia.

N. — S. ..... / nume predicativ ..... / A. apoziţional .....

Ac. — A. ..... / nume predicativ ..... / complement .....

Scanned with OKEN Scanner

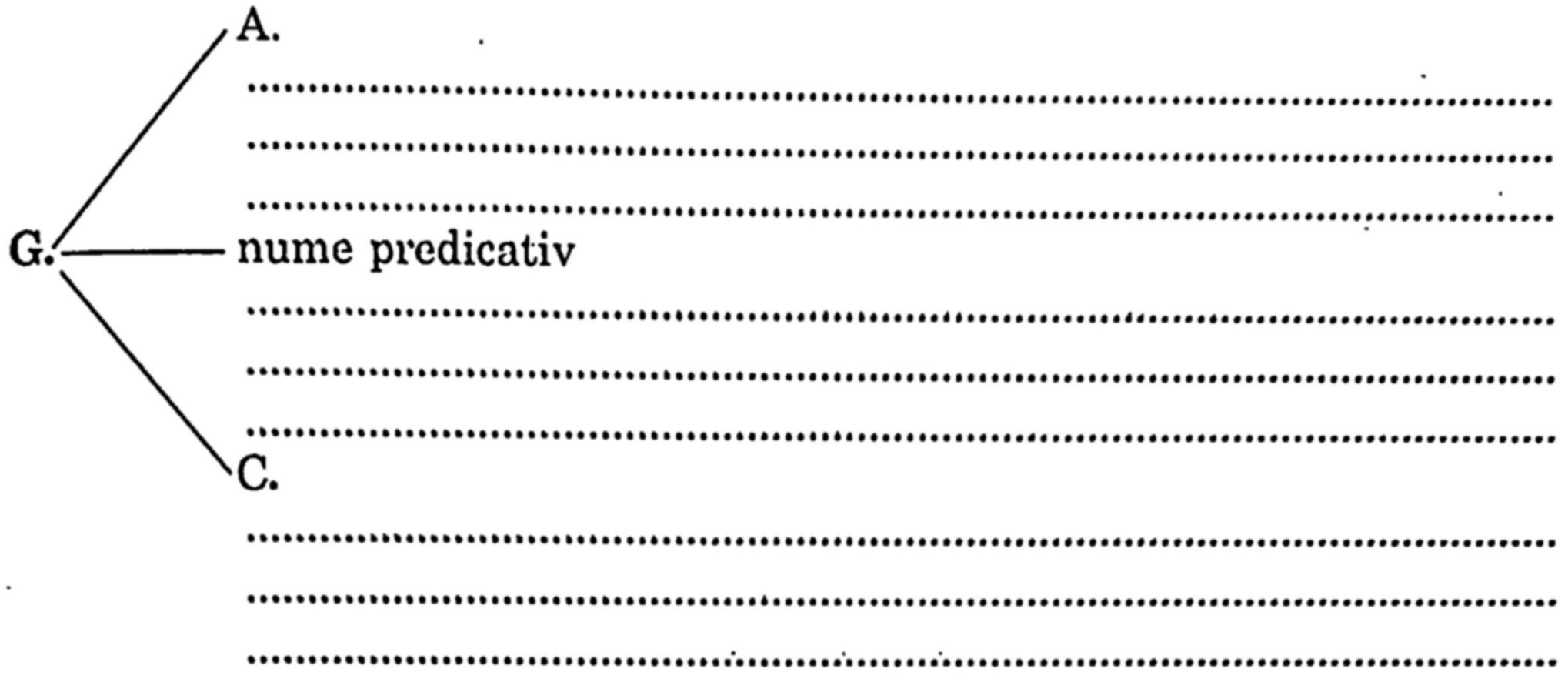

2. Alcătuiţi enunţuri în care cuvintele <u>mă</u>, <u>te</u>, <u>îmi</u>, <u>îţi</u>, să fie, pe rând, pronume personale şi pronume reflexive. Scrieţi deasupra lor funcţia sintactică.

3. Scrieţi câte o propoziţie în care pronumele posesive <u>ale mele</u>, <u>ai noştri</u> să îndeplinească pe rând funcţie de subiect, nume predicativ, atribut, complement.

Scanned with OKEN Scanner

.....

.....

4. Elaboraţi enunţuri în care un pronume posesiv să se afle în următoarele situaţii: în cazul nominativ cu funcţie de subiect şi nume predicativ; în cazul genitiv cu funcţie de nume predicativ; în cazul dativ cu funcţie de complement indirect; în cazul acuzativ cu funcţie de complement direct.

.....

.....

.....

.....

.....

5. Construiţi enunţuri în care un pronume posesiv, unul demonstrativ de identitate şi altul nehotărât să devină adjective pronominale. Scrieţi deasupra funcţia lor sintactică.

.....

.....

.....

6. Alcătuiţi propoziţii în care pronumele demonstrativ de identitate aceiaşi să se afle, pe rând, la fiecare caz.

.....

.....

.....

.....

7. Daţi exemple în care cuvintele cel, cei, cea, cele să fie pe rând, articole adjectivale şi pronume demonstrative.

.....

.....

.....

.....

.....

.....

.....

.....

8. Scrieţi propoziţii în care cuvintele fiecare, oricare şi ceva să aibă, pe rând, valoare de pronume nehotărât şi de adjectiv pronominal nehotărât. Scrieţi deasupra lor funcţia sintactică.

.....

.....

.....

Scanned with OKEN Scanner

.....

.....

.....

.....

.....

9. Completaţi spaţiile libere cu adjectivul pronominal demonstrativ de identitate corespunzător.

Coperţile ..... cărţi au fost reparate.

..... ziduri de cetăţi li s-au adus îmbunătăţiri.

Petalele ..... flori au căzut.

..... dilemă m-a preocupat.

..... copii au venit la teatru.

Operele ..... scriitor au fost reeditate.

..... oameni au participat la miting.

10. Scrieţi corect enunţurile de mai jos.

Colegi deai mei miau adresat invitaţia.

.....

Unei colege deale mele iau plăcut cireşele.

.....

Nişte colegi dintre al meu nau participat la concurs.

.....

O colegă dintre a mea mia mărturisit totul.

.....

11. Trasează o linie orizontală peste enunţurile în care există greşeli.

Acestei prietene a mele îi datorez recunoşinţă.
Acestei prietene a mea îi datorez recunoştinţă.
Acestei prietene ale mele îi datorez recunoştinţă.
Colegei mele îi datorez recunoştinţă.
Mihai şi-a expus desenele sale.
Mihai şia expus desenele sale.
Mihai şi-a expus desenele lui.
Maria şi Mihai şi-au expus desenele lor.
Maria şi Mihai şiau expus desenele lor.
Maria şi Mihai şi-au expus desenele sale.

12. Scrieţi corect:

Sa dus săşi i-a cartea s-a.

.....

A-i să-i sau mutat întro casă nooă.

.....

Scanned with OKEN Scanner

Şăi duci săşi ia cai să-i.

.....

Mamei me-le îi fac un cadou.

.....

A-i noştri pleacă pentru ai ajuta pe părinţii-săi.

.....

Aceeaşi săteni sau întâlnit cu ce-i din oraş.

.....

Celălalt na scos nicio vorbă.

.....

Cealălaltă începuse ai scrie o scrisoare.

.....

13. Analizaţi pronumele şi adjectivele pronominale studiate, întâlnite în textele următoare:

„Poposim la mama Ilinca, în satul copilăriei mele – după douăzeci de ani. Aceeaşi bătrânică, sprintenă şi veselă şi dulce la vorbă, aceiaşi ochi mici, întrebători, acelaşi chip uscat, înfofolit în aceeaşi maramă albă..."

(Al. Vlahuţă)

„– Să ştiţi Domniile voastre că Ion-Vodă a fost dintre acei viteji care ies rar în lume şi apoi îi pomenesc în veac noroadele."

(M. Sadoveanu)

„Îl mai văzuse el de câteva ori p-aici prin grădină jucându-se cu alţi copii de seama lui, dar niciodată nu-l privise cu luare-aminte."

(I. Al. Brătescu-Voineşti)

„Totul era urât ... în aşa-zisul palat"

(I. Teodoreanu)

.....

.....

.....

.....

.....

.....

.....

.....

.....

.....

Scanned with OKEN Scanner

Scanned with OKEN Scanner

CUNOŞTINŢE NOI

Alte pronume cu forme personale

A. PRONUMELE DE ÎNTĂRIRE

1. Definiţie: *Pronumele de întărire înlocuieşte un substantiv sau un pronume insistând asupra lui.*

Exemplu:

Am văzut <u>înşine</u> unde duce neatenţia.
(noi)↓

- înlocuieşte un pronume,
- întăreşte (pune în evidenţă) persoana la care se referă,
- este pronume de întărire.

Este alcătuit din vechiul pronume înşu, înşi → masculin; însa, înse → feminin +

+ formele neaccentuate de dativ ale pronumelui personal sau reflexiv:
mi, ţi, şi, ne, vă, şi

2. Se schimbă după — ***persoană***, ***număr***, ***gen***, ***caz***

Ele sunt:

Masculin
- ***singular*** (caz. N. Ac.G. D.): *însumi, însuţi, însuşi*
- ***plural*** (caz N. Ac. G. D.): *înşine, înşivă, înşişi*

Feminin
- ***singular***
  - caz. N.-Ac.: *însămi, însăţi, însăşi*
  - caz. G.-D.: *însemi, înseţi, inseşi*
- ***plural*** (caz N. Ac. G. D.): *însene, însevă, inseşi (însele)*

În limba contemporană, pronumele de întărire nu se mai foloseşte. Formele lui funcţionează ca adjective.

Adjectivul pronominal de întărire

1. Definiţie: *Formele pronumelui de întărire care însoţesc substantivele sau pronumele cu care se acordă în* ***gen, număr, caz*** *şi, respectiv,* ***persoană*** *devin* **adjective pronominale de întărire.**

Exemplu: Cea dintâi şcoliriţă a fost <u>însăşi</u> (A. adj.) Smărăndiţa popii.

↓
- **– însoţeşte un substantiv cu care se acordă în gen, nr., caz**
- **– întăreşte, pune în evidenţă persoana la care se referă (chiar, singură ea)**
- **– este adjectiv pronominal de întărire.**

2. Funcţia sintactică: ***A. adjectival.***

EXERCIŢII APLICATIVE

1. Subliniaţi şi analizaţi pronumele şi adjectivele pronominale de întărire din textele de mai jos:

„Oh, îmi place mult povestea, căci poporul se descrie
Singur el pe sine însuşi în poveşti."

„Şi însuţi ţie – un zeu îţi pari
Când râzi de ce se tem mai rău
Duşmanii tăi cei tari."

(G. Coşbuc)

„Mircea însuşi mână-n luptă vijelia-ngrozitoare"

(M. Eminescu)

<u>Model de analiză:</u>

Profesorul <u>însuşi</u> ne-a citit lectura.

însuşi = adjectiv pron. de întărire, persoana a III-a, singular, genul masculin, cazul N., funcţia de A. adj.

Scanned with OKEN Scanner

.....

.....

.....

.....

.....

.....

.....

2. Construiţi enunţuri în care cuvintele: profesoara, colega, conversaţia să fie la cazul dativ, singular şi plural, însoţite de adjective pronominale de întărire.

.....

.....

.....

.....

.....

.....

.....

3. Completaţi spaţiile libere cu adjectivele de întărire corespunzătoare:

noi — (feminin)..... / (masculin).....

eu — (feminin)..... / (masculin).....

nouă — (feminin)..... / (masculin).....

vouă — (feminin)..... / (masculin).....

ţie — (feminin)..... / (masculin).....

tu — (feminin)..... / (masculin).....

4. Trasaţi o linie orizontală peste enunţurile în care se află greşeli.

1. Mama şi tata, ei înseşi au realizat lucrarea.
   Mama şi tata, ei înşişi au realizat lucrarea.
2. Noi însene participăm la concurs.
   Noi înşine participăm la concurs.
3. Bunicul însuşi citeşte ziarul zilnic.
   Bunicul înşişi citeşte ziarul zilnic.
4. Mie însemi îmi place gramatica.
   Mie însumi îmi place gramatica.
5. Lor înşişi le-am povestit întâmplarea.
   Lor înseşi le-am povestit întâmplarea.
   Lor însele le-am povestit întâmplarea.
   Lor însevă le-am povestit întâmplarea.

Scanned with OKEN Scanner

5. Construiţi un dialog de cinci rânduri în care să folosiţi cel puţin cinci adjective pronominale de întărire. Subliniaţi-le şi scrieţi deasupra funcţia lor sintactică.

.....

.....

.....

.....

.....

.....

Alte pronume fără forme personale

A. PRONUMELE INTEROGATIV

1. Definiţie: *Pronumele interogativ ţine locul (în propoziţii interogative) cuvântului aşteptat ca răspuns la întrebare.*

Cine bate la uşă?
↓
– ţine locul cuvântului aşteptat ca răspuns (Ion, Maria el, ea, etc.)
– este pronume interogativ.

2. Se schimbă după — ***gen*** (unele dintre ele)
— ***număr*** (unele dintre ele)
— ***caz*** (cele mai multe)

Ele sunt: N.-Ac.: **care, cine, ce, cât, câte, câţi, al câtelea, a câta**, etc.
G.-D.: **cărui** (masc.), **cărei** (fem.), **căror, cui, câtor,** etc.

Observaţii:

1. *Pronumele interogativ* **care** *are forme diferite după gen la G.-D., singular şi o singură formă la plural.*
2. *Pronumele interogative* **ce, al câtelea, a câta** *nu au forme pentru caz. G.-D.*
3. *La cazul Ac. sunt însoţite de prepoziţii (pe, la, cu, etc.)*

3. Funcţiile sintactice: Au aceleaşi funcţii sintactice cu cuvântul aşteptat ca răspuns:

Exemplu:

S. S.
Cine răspunde? (Ea răspunde).

P.N. P.N.
Cine eşti tu? (Tu eşti | Maria)
↓ ↓ ↓
n.pred. v. cop. n.pred.

A. A.
Al cui elev eşti? (Sunt elevul profesorului ....)

C.d. C.d.
Pe care o preferi? (O prefer pe aceasta.)

Scanned with OKEN Scanner

C.i. C.i.
Cui îi oferi flori? (Îi ofer flori mamei.)

Observaţii:

1. *Pronumele interogative* ***ce, al câtelea, a câta****, neavând forme pentru G.-D., au numai funcţiile sintactice ale cazurilor N.-Ac.*
2. *Pronumele interogative* ***pe care, pe al câtelea, pe a câta*** *cu funcţie de C. direct sunt însoţite , obligatoriu, de pron. pers. neaccentuat.*

Adjectivul pronominal interogativ

1. Definiţie: *Formele pronumelui interogativ care însoţesc un substantiv cu care se acordă în* ***gen, număr*** *şi* ***caz*** *devin adjective pronominale interogative.*

Ele sunt: **care, ce, cât (ă), al câtelea, a câta.**

2. Funcţia sintactică: A. adjectival

Exemplu:

A.adj.
Cărei colege îi oferi flori? (Îi ofer flori acestei colege.)
↓
adj. pron. interog.

A. adj.
Pe a câta carte ai citit-o? (Am citit-o pe a cincea carte.)
↓
adj. pron. interog.

EXERCIŢII APLICATIVE

1. Subliniaţi şi analizaţi pronumele şi adjectivele pronominale interogative din enunţurile următoare.

„Ce eram noi pe atunci? Cine ne băga în seamă? Care ziar, care revistă sau care scriitor se ocupa de noi?

(I. Ghica)

„Sub bolta cărei peşteri aţi răsunat voi oare?"

(D. Anghel)

„– A cui eşti tu, fata mea?"

(M. Eminescu)

„ – Şi pricina fericirii tale care-i?"

(Em. Gârleanu)

Model de analiză:

– Pe cine aştepţi?

Pe cine = pron. interogativ invariabil după gen, defectiv de plural, caz. Ac. cu prepoz. simplă „pe", funcţie de C.d.

– Care carte este mai interesantă?

Care = adj. pron. interogativ, fem., sing., N., funcţie de A. adjectival.

.....

.....

Scanned with OKEN Scanner

.....

.....

.....

.....

.....

.....

2. Alcătuiţi câte o propoziţie în care subiectul, numele predicativ, atributul şi complementul să fie exprimat, pe rând, printr-un pronume interogativ.

.....

.....

.....

.....

3. Scrieţi trei propoziţii în care adjectivul pronominal interogativ <u>care</u> să fie în cazul dativ. Scrieţi deasupra funcţia lui sintactică.

.....

.....

.....

4. Completaţi spaţiile libere cu adjectivul pronominal interogativ <u>care</u> la cazul genitiv precedat de articolul posesiv.

..... cărţi sunt aceste coperţi?
..... pictori sunt picturile expuse?
..... scriitor este această operă?
..... ţări este acest steag?
..... ţări sunt aceste drapele?

5. Scrieţi corect.

Ceaifăcut?

.....

Ceaş mânca acum?

.....

Cea zis mama?

.....

Cemi aduci?

.....

Cei pe masă?

.....

6. Alcătuiţi propoziţii în care să existe construcţiile: cei/ce-i, cea/ce-a cel/ce-l.

.....

Scanned with OKEN Scanner

.....

.....

.....

.....

.....

7. Scrieţi câte o propoziţie în care numele predicativ să fie exprimat, pe rând, printr-un pronume interogativ în cazurile N. şi G.

.....

.....

B. PRONUMELE RELATIV

1. Definiţie: *Pronumele relativ se foloseşte numai în frază şi leagă o propoziţie subordonată (secundară) de regenta ei (cea pe care o determină).*

Exemplu.:

P.V. P.S. P.V. P.P.
(Cine) are carte[1]/ are patru ochi.[2]/
↓
pr. relat.

P.P.
2
cine
1 **P.S.**

Pronumele relative sunt: *care, cine, ce, cât, câtă, câţi, câte.*

2. Se schimbă după — ***gen*** (unele dintre ele)
— ***număr*** (unele dintre ele)
— ***caz*** (cele mai multe)

3. Funcţia sintactică: Au aceleaşi funcţii sintactice cu cuvintele al căror loc îl ţin.

Exemple:

P.V. P.P. S. P.V. P.S.
1. S-au mutat în casa[1]/ (care) aparţinuse părinţilor lor.[2]/
↓
casa

P.V. P.P. P.N. P.S.
2. Spuneţi-mi[1]/ (care-i) ideea lui.[2]/
↓
aceasta

A. P.V. P.S. P.V.
3. Exerciţiul[2a]/ al cărui rezultat l-am aflat[1]/ l-am rezolvat cu
↓ P.P.
exerciţiului
greutate.[2b]/

P.V. P.P. C.d. P.V. P.S.
4. Am îngrijit mereu pomii[1]/ (pe care) i-am plantat.[2]/
↓
pomi

Scanned with OKEN Scanner

C.i. P.V. P.S. P.P.
5. (Cui) îi plac poveştile[1]/ citeşte mult.[2]/
(lui, copilului)

P.V. P.P. C.i. P.V. P.S.
6. Necazul vine[1]/(de la cine) nu te aştepţi.[2]/
el.

Pronumele relativ are şi forme compuse: **cel ce, ceea ce, cei ce, cele ce.**

Adjectivul pronominal relativ

1. Definiţie: *Pronumele relative aşezate lângă un substantiv cu care se acordă în gen, număr şi caz devin* ***adjective pronominale relative.***

Numai ***care, ce, cât, câtă, câţi, câte*** pot deveni adjective pronominale relative.

2. Funcţia sintatică: A. adjectival.

Exemplu:

P.V. P.P. A.adj. P.V. P.S.
A cumpărat[1]/(ce) floare i-a plăcut[2]/

P.V. P.P. A. adj. P.V. P.S.
A cumpărat[1]/(câte) flori i-au plăcut?[2]/
adj. pron. relativ.

EXERCIŢII APLICATIVE

1. Subliniaţi şi analizaţi pronumele şi adjectivele pronominale relative din textele de mai jos.

„Ieşirăm pe portiţa de din dos a teatrului şi-n curând ajunserăm în câmpul, în care se vedea de departe căsuţa bătrânului muzicant, ale cărei ferestre ardeau în noapte ca două plăci de argint."

(după M. Eminescu)

„Eu nu ştiu limanul spre care
Pornesc cu bagajul acum,
Ce demon mă pune-n mişcare,
Ce taină mă-ndeamnă la drum."

(G. Topârceanu)

„Cel ce în astă lume a dus numai durerea
Nimic n-are dincolo, căci morţi sunt cei muriţi."

(M. Eminescu)

„Tocmai de ceea ce te-ai păzit, n-ai scăpat."

(I. Creangă)

Model de analiză

P.V. P.V.
Iată o elevă[1]/(ale cărei) performanţe sportive au depăşit graniţele ţării.[2]/

ale cărei = pronume relativ, feminin, singular, caz. G. cu articol posesiv (genitival) „ale", funcţie de A. pronominal.

Scanned with OKEN Scanner

P.V. P.V.
A citit[1]/(ce) carte i-a plăcut mai mult.[2]/
ce = adj. pron. relativ, feminin, singular, caz. N., funcţie de A. adjectival.

.....

.....

.....

.....

.....

.....

.....

2. Completaţi spaţiile libere cu pronumele relativ corespunzător:

Vom colabora
- cu un economist ..... îl cunoşteam.
- cu o economistă ..... o cunoşteam.
- cu economişti ..... îi cunoşteam.
- cu economistele ..... le cunoşteam.

A venit
- băiatul ..... i-ai împrumutat cartea.
- fata ..... i-ai împrumutat cartea.

Au venit
- băieţii ..... le-ai împrumutat cartea.
- fetele ..... le-ai împrumutat cartea.

Am tăiat
- pomul ..... ramuri se usucă.
- pomii ..... ramuri se usucă.

3. Completaţi spaţiile libere cu pronumele relativ compus corespunzător.

Povestesc
- ..... (masc. sing.) mă scultă.
- ..... (masc. pl.) mă ascultă.

Povestesc ..... am citit.
(fem. sing.)

4. Alcătuiţi o frază dintr-o propoziţie principală şi două propoziţii secundare introduse prin pronume relative. Subliniaţi predicatele; încercuiţi elementele de relaţie, împărţiţi fraza în propoziţii şi scrieţi deasupra pronumelor relative funcţia lor sintactică.

.....

.....

.....

5. Trasaţi o linie orizontală peste enunţurile care conţin greşeli:

Locuim într-o casă la ale cărei ferestre sunt flori.

Scanned with OKEN Scanner

Locuim într-o casă la ale căror ferestre sunt flori.
Am un coleg a cărui soră este reporter.
Am un coleg a cărei soră este reporter.
Am un coleg ale cărui surori sunt artiste.
Am cun coleg ale căror surori sunt artiste.

Observaţie:

Articolul posesiv *care însoţeşte pronumele relativ în cazul G. se acordă cu substantivul pe care pronumele relativ îl determină (cel de la dreapta pron. relativ).*

Pronumele relativ în G. *se acordă cu substantivul pe care îl înlocuieşte (cel din propoziţia regentă).*

6. Exemplificaţi funcţiile sintactice de subiect, nume predicativ, atribut şi complement ale unui pronume relativ.

.....

.....

.....

.....

C. PRONUMELE NEGATIV

1. Definiţie: *Pronumele negativ înlocuieşte substantivele negând prezenţa lor. Se foloseşte în propoziţii negative.*

Exemplu:

I-am întâlnit pe Matei şi pe Mihai în oraş.
Nici unul nu cumpărase nimic.
↓ ↓
nici Matei, nici Mihai — nici cărţi, nici mâncare, etc.

Pronumele negative sunt: **nici unul, nici una, nimic, nimeni.**
Forme populare: **nimica, nimenea, nimănuia.**

2. Se schimbă după ***gen*** (unele dintre ele)
număr (unele dintre ele).
caz.

3. Funcţii sintactice:

Subiect
Nici unul nu a sosit la timp.

Nume predicativ
P.N.
El nu este al nimănui.
n. predic.

Atribut
A.
Nu s-a aprobat propunerea nici unuia.

C. direct
C.d.
N-am crezut nimic.

C. indirect
C.i.
Nu-i spun nimănui.

C.C.L.
C.C.L.
Cartea nu se afla la nici unul.

Scanned with OKEN Scanner

Adjectivul pronominal negativ

A. adj.
Nici un coleg nu a spus nimic.

– însoţeşte un subst. cu care se acordă în gen, număr, caz
– este adj. pron. negativ.

1. Definiţie: *Pot deveni adjective pronominale negative: nici unul, nici una, cu forma* ***nici un, nici o*** *când se aşează înaintea unui substantiv nearticulat cu care se acordă în gen, număr şi caz.*

2. Funcţia sintactică: A. adjectival.

EXERCIŢII APLICATIVE

1. Subliniaţi şi analizaţi pronumele negative şi adjectivele pronominale negative din textele:

„Încercă inelul şi la nici una nu se potrivi."

(P. Ispirescu)

„Nu se vedea nici o pasăre, nu se auzea nici un glas."

(M. Preda)

„Şi totdeauna m-a mirat cum de n-a trăsnit prin minte nici unui rege... să cerceteze cam unde s-ar găsi cheia tuturor fericirilor?"

(C. Hogaş)

„Pentru nimeni dintre cei pe care i-am iubit n-am fost în stare să fac nimic".

(N. Bălcescu)

„Pierzându-ţi timpul tău cu dulci nimicuri
N-ai vreă ca nime-n uşa ta să bată."

(M. Eminecu)

Model de analiză:

Nu l-a cunoscut pe nici unul.

pe nici unul = pronume negativ, masculin, singular, caz. Ac. cu prepoz. simplă „pe", funcţie de C.d.

Nu a cumpărat nici o carte.

nici o = adj. pron. negativ, feminin, singular, caz. Ac., funcţie de A. adjectival.

.....

.....

.....

.....

.....

.....

.....

2. Alcătuiţi câte o propoziţie în care pronumele negative nici una, nimeni să se afle, pe rând, în cazurile genitiv şi dativ. Scrieţi deasupra funcţia lor sintactică.

.....

Scanned with OKEN Scanner

.....

.....

.....

3. Scrieţi câte o propoziţie în care, un pronume negativ să aibă, pe rând, funcţie de subiect, nume predicativ, atribut, complement direct, complement indirect.

.....

.....

.....

.....

.....

4. Subliniaţi şi analizaţi numai pronumele negative din următoarele propoziţii.

Nicì unul nu a răspuns la întrebarea mea.
Nici unul, nici altul nu joacă fotbal.
Nu-i convine soluţia nici uneia dintre părţi.
Nu divulg secretul nostru nici uneia, nici alteia.
Nici una, nici alta nu luptă contra nimănui.
S-au certat dintr-o nimica toată.

.....

.....

.....

.....

5. Demonstraţi, prin exemple, valoarea gramaticală cerută pentru cuvintele de mai jos:

nici unul
- pronume nehotărât: .....
- pronume negativ: .....

nici una
- pronume nehotărât: .....
- pronume negativ: .....

nici unul (nici un)
- pronume negativ: .....
- adjectiv pronominal negativ: .....

Scanned with OKEN Scanner

nici una (nici o)
- pronume negativ:
.....
- adjectiv pronominal negativ:
.....

nimic
- substantiv:
.....
- pronume negativ:
.....

6. Scrieţi, pentru substantivele de mai jos, o locuţiune adjectivală în care să se afle şi cuvântul *nimic*.

om.....; lucru.....;

7. Construiţi câte două propoziţii în care să folosiţi: pronumele negativ nimic, substantivul nimic; locuţiunea adjectivală de nimic.

.....
.....
.....
.....
.....
.....

8. Alcătuiţi câte două propoziţii în care substantivele navă şi vapor, în cazul genitiv, să fie însoţite de un adjectiv pronominal negativ corespunzător.

.....
.....
.....
.....

9. Elaboraţi o compunere de zece rânduri în care să existe cel puţin două pronume negative şi cel puţin patru adjective pronominale negative, subliniaţi-le diferit. Scrieţi deasupra funcţia lor sintactică.

.....
.....
.....
.....
.....
.....
.....

Scanned with OKEN Scanner

.....

.....

.....

VERBUL

CONSOLIDAREA CUNOŞTINŢELOR

1. Definiţie: *Partea de vorbire flexibilă care exprimă* ***acţiunea, starea sau existenţa*** *(a citi, a sta, a exista, etc.).*

2. Felul
- ***după formă***
  - *simple:* a învăţa, etc.
  - *compuse:* a binecuvânta, etc.
- ***după înţeles***
  - *predicative* (au înţeles deplin)
    P.V.
    Elevii sunt în clasă.
    (există, se află, se găsesc, trăiesc)
  - *copulative* (sunt golite de sens şi fac legătura între subiect şi caracteristica lui, intră în alcătuirea P.N.: a fi, a părea, a deveni, etc.)
    P.N.
    Elevii sunt atenţi.
    v. cop.
  - *auxiliare* (ajută la formarea timpurilor compuse): a fi, a avea, a vrea.
    P.V.
    Elevii ar fi ascultat o poveste.
    v. aux. (a avea) v. aux. (a fi)

3. Conjugările verbelor
- ***I (infinitivul scurt în -a):*** a lăuda, etc.
- ***a II-a (inf. scurt în -ea):*** a vedea, etc.
- ***III-a (inf. scurt în -e):*** a spune, etc.
- ***a IV-a (inf. scurt în -i sau -î)***: a veni, a hotărî, etc.

4. Se schimbă după
- ***persoană***
- ***număr***
- ***mod***
- ***timp.***

Scanned with OKEN Scanner

Modurile verbelor

a) personale (predicative)

- ***indicativ*** (exprimă o acţiune sigură).
  - Timpurile:
    - *prezent:* eu scriu ...
    - *imperfect:* eu scriam ...
    - *perfect simplu:* eu scrisei ...
    - *perfect compus:* eu am scris ...
    - *mai mult ca perfect:* eu scrisesem ...
    - *viitorul I:* eu voi scrie ...
    - *viitorul anterior:* eu voi fi scris ...
- ***conjunctiv*** (exprimă o acţiune realizabilă, posibilă)
  - Timpurile:
    - *prezent:* eu să scriu ...
    - *perfect:* eu să fi scris ...
- ***condiţional-optativ*** (exprimă o dorinţă sau o condiţie).
  - Timpurile:
    - *prezent:* eu aş scrie ...
    - *perfect:* eu aş fi scris ...
- ***imperativ*** (exprimă o poruncă, un îndemn).
  - Are numai:
    - *pers. a II-a*
    - *timpul prezent:* Tu scrie! Voi nu scrieţi!

Funcţia sintactică – ***P. verbal*** sau intră în componenţa ***P. nominal*** ca verb copulativ.

b) nepersonale (nepredicative)

- ***infinitiv*** (exprimă numele acţiunii)
  - Timpurile:
    - *pezent:* a scrie
    - *perfect:* a fi scris
- ***participiu*** (exprimă o acţiune încheiată – devine adjectiv): scris, scrisă, scrişi, scrise.
- ***gerunziu*** (exprimă împrejurarea): scriind.
- ***supin*** (exprimă scopul acţiunii): de scris, pentru scris.

Scanned with OKEN Scanner

Funcţiile sintactice:

Subiect:

A scrie este o necesitate.
↓ v. la infinitiv

E uşor de scris
↓ v. la supin

Nume predicativ

P.N.
Plăcerea mea e | de a scrie scrisori.
n. pred. expr. v. inf.

P.N.
Creionul este | pentru scris.
n. pred. expr. prin v. supin

P.N.
Cartea aceasta îmi este | cunoscută.
n. pred. expr. prin v. la partic.

Atribut

A. verbal
Dorinţa de a scrie mi-o îndeplinesc zilnic.
↓ v. inf.

A. adj.
Poeziile scrise de Eminesu sunt nemuritoare.
↓ v. la partic

A. adj.
Valurile spumegânde se sparg de maluri.
↓ v. gerunziu acordat

A. verb.
Un vânt răscolind nisipul se stârni din senin.
↓ v. gerunziu

A. verbal.
Maşina mea de cusut este nouă.
↓ v. la supin

Complement

C.C.M.
Cântă fără a face efort.
↓ v. la inf.

C.C.T.
Au sosit înainte de a răsări soarele.
↓ v. la inf.

C.i.
S-a plictisit de a-l aştepta ore întregi.
↓ v. infinitiv

C.d.
A început a-l striga mai tare.
↓ v. inf.

C.d.
Ne-a adus de curăţat cartofi.
↓ v. supin

C.i.
S-a săturat de citit.
↓ v. supin

C.C.L.
A dus copiii la scăldat.
↓ v. supin

C.C.M.
Râul curgea izbind malurile cu putere.
↓ v. gerunziu

C.C.T.
S-a accidentat traversând strada.
↓ v. gerunziu

Scanned with OKEN Scanner

Valoarea stilistică:

a) *Prezentul folosit pentru povestirea faptelor din trecut* → ***prezentul istoric.***

b) ***Personificarea:***

Codrii oftau sub biciul gerului.

c) ***Repetiţia*** *folosită pentru a sugera timpul îndelungat al unei acţiuni, intensitatea sau repeziciunea ei.*

„Şi se duc, se duc, se duc.....

EXERCIŢII APLICATIVE

1. Scrieţi formele verbului a privi la toate modurile şi timpurile învăţate:

MODURILE PERSONALE

Indicativ:

Prezent	Imperfect	Perf. simplu	Perf. comp.	Mai mult ca perf.	Viitorul I	Viitorul anterior
eu	.....	.....	.....	.....	.....	.....
tu.....	.....	.....	.....	.....	.....	.....
el (ea).....	.....	.....	.....	.....	.....	.....
noi	.....	.....	.....	.....	.....	.....
voi	.....	.....	.....	.....	.....	.....
ei (ele).....	.....	.....	.....	.....	.....	.....

Conjunctiv:

	Prezent	Perfect
eu		.....
tu.....		.....
el (ea).....		.....
noi		.....
voi		.....
ei (ele).....		.....

Condiţional-optativ:

	Prezent	Perfect
eu		.....
tu.....		.....
el (ea).....		.....
noi		.....
voi		.....
ei (ele).....		.....

Imperativ:

Prezent: aspect afirmativ: tu .....; voi .....

Scanned with OKEN Scanner

aspect negativ: tu .....; voi .....

MODURILE NEPERSONALE

Infinitiv:

Timpurile — prezent .....

Timpurile — perfect .....

Gerunziu: .....

Participiu: .....

Supin: .....

2. Scrieţi câte două propoziţii cu predicat nominal în care verbul copulativ să fie, pe rând, la modul indicativ, timpurile perfect simplu şi mai mult ca perfect, iar numele predicativ să fie exprimat prin verb la infinitiv.

.....

.....

.....

.....

3. Scrieţi câte două propoziţii imperative şi optative. Subliniaţi şi analizaţi predicatele.

.....

.....

.....

.....

.....

.....

.....

.....

4. Alcătuiţi câte o propoziţie în care verbele de mai jos să aibă valoarea gramaticală cerută.

a fi — v. predicativ: .....

a fi — v. copulativ: .....

a fi — v. auxiliar: .....

Scanned with OKEN Scanner

a vrea (a voi)
- v. predicativ:
  .....
- v. auxiliar:
  .....

a avea
- v. predicativ:
  .....
- v. auxiliar:
  .....

a ieşi
- v. predicativ:
  .....
- v. copulativ:
  .....

a ajunge
- v. predicativ:
  .....
- v. copulativ:
  .....

5. Alcătuiţi cel puţin două propoziţii în care verbele a dori, a ţine şi a duce să aibă sensuri diferite.

.....

.....

.....

.....

.....

.....

.....

.....

6. Scrieţi cel puţin câte două propoziţii în care să folosiţi sinonimele verbelor a veni şi a şti.

.....

.....

.....

.....

.....

.....

Scanned with OKEN Scanner

7. Construiţi cu antonimele verbelor <u>a învăţa</u>, <u>a construi</u>, <u>a supravieţui</u> şi <u>a da</u> câte un enunţ. Analizaţi predicatele.

.....

.....

.....

.....

.....

.....

.....

.....

.....

8. Daţi câte un exemplu în care verbele <u>a releva</u>, <u>a revela</u>, <u>a reliefa</u> să fie, pe rând, la modurile conjunctiv şi condiţional-optativ, la timpul perfect.

.....

.....

.....

.....

.....

.....

9. Construiţi cel puţin patru propoziţii cu complemente exprimate prin verbe la modurile nepersonale. Analizaţi-le.

.....

.....

.....

.....

.....

.....

.....

.....

.....

.....

10. Scrieţi trei propoziţii cu predicat nominal în care numele predicativ să fie exprimat prin verbe la diferite moduri nepersonale. Analizaţi aceste predicate.

.....

.....

.....

Scanned with OKEN Scanner

.....

.....

.....

.....

.....

.....

.....

.....

11. Alcătuiţi enunţuri în care cuvintele de mai jos să aibă valoarea gramaticală cerută:

alintat (alintată)
- valoarea adjectivală (determină un subst.)
  .....
- valoare adverbială (determină un verb)
  .....

chinuit (chinuită)
- valoarea adjectivală (determină un subst.)
  .....
- valoare adverbială (determină un verb)
  .....

12. Trasaţi o linie oblică peste cuvintele scrise greşit:

adaog, adaug, creez, creiez, a luat, a louat, a loat, a mârâi, a mârîi, nemaicântând, ne mai cântând, nemaicântînd, a plesni, a plezni, plănueşte, plănuieşte, eu citii, eu citi, a pustii, a pusti, eu pustiii, eu pustii, suptă, subtă, eream, eram, fiind, nefiind, ne fiind, find, nu fi, nu fii, să fii, să nu fi.

13. Alcătuiţi propoziţii în care să existe construcţiile: aţi/a-ţi; ai/a-i aş/a-şi.

.....

.....

.....

.....

.....

.....

CUNOŞTINŢE NOI

Diatezele verbelor

ce face? P.V.
S. cine?

1. Profesorul îl examinează pe elev.

Scanned with OKEN Scanner

Obervaţie:

Subiectul (profesorul) face acţiunea (examinează).

ce face? P.V.
S. cine?

2. Elevul se gândeşte înainte de a răspunde.
pr. reflexiv

Observaţie:

Subiectul (elevul) face acţiunea şi tot el o suferă (rezultatul acţiunii se reflectă asupra S.)

Verbul este însoţit de un pronume reflexiv fără funcţie sintactică.

S. cine?
P.V. ce se spune depre?

3. El a fost lăudat de către profesor.
v. aux.

Observaţie:

Subiectul gramatical (el) nu este autorul acţiunii. El suferă rezultatul acţiunii făcute de altcineva (de către profesor).

S. gramatical este ***pasiv.***

Concluzie:

Se observă **trei forme** ale verbului care exprimă predicatul.

1 – *Când se arată că S. este autorul acţiunii, predicatul verbal este exprimat numai prin* ***verb*** *la un mod personal.*

2 – *Când se arată că S. este autorul acţiunii şi tot asupra lui se reflectă rezultatul acesteia; predicatul verbal este exprimat printr-un* ***verb*** *la un mod personal* ***însoţit*** *de un pronume reflexiv fără funcţie sintactică.*

3 – *Când se arată că S. gramatical este pasiv (nu el este autorul acţiunii), ci el suferă acţiunea făcută de altcineva, predicatul verbal este exprimat prin verbul auxiliar „a fi" la un mod personal şi participiul verbului de bază.*

Definiţie: *Forma pe care o ia un verb pentru a exprima raportul (legătura) dintre acţiunea pe care o exprimă şi subiectul gramatical al propoziţiei se numeşte* **diateză.**

Sunt trei diateze:
(conform exemplelor de mai sus)

- ***diateza activă:***
  S. este activ (face acţiunea).
- ***diateza reflexivă:***
  S. face şi suferă acţiunea.
- ***diateza pasivă:***
  S. este pasiv (nu este autorul acţiunii).

Scanned with OKEN Scanner

Conjugarea verbelor la diateza activă

Un verb este la diateza activă atunci când arată că subiectul face acţiunea exprimată de el.

Până acum aţi conjugat verbe la diateza activă.

Exemple:

modul indicativ:
cânt, cântam, cântai, am cântat, cântasem,
voi cânta, voi fi cântat...

modul conjunctiv:
să cânt, să fi cântat...

modul condiţional-optativ:
aş cânta, aş fi cântat ...

modul imperativ:
cântă, nu cânta
cântaţi, nu cântaţi

modul infinitiv:
a cânta, a fi cântat

modul participiu:
cântat, -ă, cântaţi, -e

modul gerunziu:
cântând

modul supin
de cântat, pentru cântat, la cântat

Atenţie!

Unele verbe la diateza activă se pot conjuga însoţite de pronumele neaccentuate reflexive, forme proprii (pentru pers. a III-a) sau forme împrumutate (pentru pers. I şi a II-a)

Indicativ -- prezent

Exemple:	eu mă spăl	eu mi-aduc
	tu te speli	tu ţi-aduci
	el (ea) se spală	el (ea) şi-aduce
	noi ne spălăm	noi ne-aducem
	voi vă spălaţi	voi v-aduceţi
	ei (ele) se spală	ei (ele) şi-aduc

Imperativ (pron. reflexiv este după verb.)

Tu spală-te!	Tu adu-ţi
Voi spălaţi-vă!	Voi aduceţi-vă!

Gerunziu (pron. reflex. este după verb.)

spălându-mă	aducându-mi
spălându-te	aducându-ţi
spălându-se	aducându-şi
spălându-ne	aducându-ne

Scanned with OKEN Scanner

spălându-vă aducându-vă
spălându-se aducându-şi

Observaţie:

Pronumele reflexiv care însoţeşte verbul la diateza activă, are ***singur funcţie sintactică.***

pe cine?
S. C.d. P.V.
Eu mă spăl.
↓
v. diateza activă cu pronume reflexiv.
C.d. Cd.
pe mine (Eu spăl pe mine, pe el, etc.)

cui?
S. C.i. P.V.
Eu îmi aduc lemne.
↓
v. diateza activă cu pr. reflexiv.
C.i.; C.i.; C.i.
mie (Eu aduc mie ..., ţie, lui)

Atenţie!

Pentru a descoperi dacă pronumele reflexiv are singur funcţie sintactică, îl ***reluăm*** *sub forma lui accentuată (uneori însoţit de adjectiv pronominal de întărire).*

Exemplu:

C.i. P.V. C.i. A. adj.
Îşi spune sieşi însuşi cuvinte încurajatoare.
↓
v. diateza activă cu pron. reflexiv. în D.

Uneori pronumele neaccentuat în dativ care însoţeşte verbul determină un substantiv şi are sens posesiv, cu funcţie sintactică de A. pronominal.

Exemplu:

a cui?
A. pr.
Eu îmi iau haina.
↓
(a mea)
A.pr.
Eu iau haina-mi din cuier.
↓
pr. pers. în dativ cu sens posesiv.
A.pr.
El îşi ia haina.
↓
pr. reflexiv în D. cu sens posesiv.

Astfel de verbe la diateza activă care se conjugă însoţite de pronumele reflexive neaccentuate, în acuzativ sau în dativ, cu funcţie sintactică se numesc verbe ***active pronominale.*** *Ele sunt la diateza* ***activă pronominală.***

EXERCIŢII APLICATIVE

1. Scrieţi trei verbe active pronominale. Cu formele lor de conjunctiv, timp perfect alcătuiţi pe rând, câte o propoziţie. Subliniaţi pronumele reflexiv în acuzativ sau în dativ şi scrieţi deasupra funcţia lui sintactică.

.....

Scanned with OKEN Scanner

2. Alcătuiţi câte o propoziţie cu predicat nominal în care să folosiţi pe rând, verbele copulative a ajunge, a părea, a ieşi la modul condiţional-optativ, timpul perfect. Analizaţi aceste predicate nominale menţionând pentru verbul copulativ conjugarea, diateza, modul, timpul, persoana şi numărul.

3. Conjugaţi la toate modurile şi timpurile a împodobi şi a cunoaşte ca *verbe active pronominale* (deci însoţite de pr. reflexive în acuzativ sau dativ) la modurile conjunctiv şi condiţional-optativ, toate timpurile şi persoanele.

4. Subliniaţi cu o linie verbele active pronominale şi cu două linii pronumele neaccentuate care le însoţesc. Analizaţi verbele şi pronumele după modelul de mai jos:

Îmbracă-te în pielea cea de urs.

Scanned with OKEN Scanner

îmbracă(-te) = verb predicativ, conj. I, *diateza activă pronominală*, mod imperativ (are numai prezent) pers. a II-a, singular, aspect pozitiv, funcţie de predicat verbal.
-te = pronume reflexiv, formă împrumutată, pers. a II-a sing., Ac., funcţie de compl. direct.

„Cine nu se pune pe sine jertfă... nu-i vrednic de nimic."
(după M. Sadoveanu)

„...ajung pe mine însumi a nu mă mai cunoaşte."
(M. Eminescu)

„După aceea începe a-şi arunca ţărână după cap ca buhaiul."
(I. Creangă)

.....

.....

.....

.....

.....

.....

.....

.....

.....

.....

.....

.....

.....

.....

Conjugarea verbelor la diateza reflexivă

*Un verb este la **diateza reflexivă** atunci când arată că subiectul face lucrarea şi tot el o suferă (tot asupra lui **se reflectă** rezultatul acţiunii).*

Indicativ-- prezent:

Exemplu:		
	eu <u>mă</u> gândesc	eu <u>îmi</u> închipui
	tu <u>te</u> gândeşti	tu <u>îţi</u> închipui
	el (ea) <u>se</u> gândeşte	el (ea) <u>îşi</u> închipuie
	noi <u>ne</u> gândim	noi <u>ne</u>-nchipuim
	voi <u>vă</u> gândiţi	voi <u>vă</u>-nchipuiţi
	ei (ele) <u>se</u> gândesc	ei (ele) <u>şi</u>-nchipuie

<u>Observaţii:</u>

1) *Verbele la diateza reflexivă se conjugă întocmai celor de la diateza activă dar, spre deosebire de acestea, verbele la diateza reflexivă sunt însoţite de pronumele reflexiv, formă neaccentuată în **acuzativ** sau **dativ** şi nu au modurile **participiu** şi **supin**.*

Scanned with OKEN Scanner

2) *Pronumele reflexive care însoţesc verbele la diateza reflexivă nu au funcţie sintactică. Ele sunt numai* ***semne*** *ale diatezei reflexive.*

3) *Pronumele reflexive se analizează împreună cu verbul la diateza reflexivă.*

Exemplu:

S. P.V.

Eu mă tem numai de oameni răi.

– pr. reflexiv fără funcţie sintactică
– nu suportă reluarea sub forma accentuată: (Eu mă tem pe mine ... pe el, etc.)

Model de analiză:

mă tem= verb predicativ, conj. a III-a, diateza reflexivă, modul indicativ, prezent, pers: I, sing., funcţie de predicat verbal.

De reţinut:

a) Cele mai multe verbe reflexive propriu-zise

arată < *acţiuni ale minţii:* a se gândi, a-şi imagina, a-şi înhipui, etc.
arată < *acţiuni care exprimă stări sufleteşti:* a se teme, a se făli, a se mândri, a se lăfăi, etc.

b) Unele verbe se pot folosi şi la *diateza activă* şi la *diateza reflexivă:*

a bucura – a se bucura
a înveseli – a se înveseli
a ruşina – a se ruşina
a mira – a se mira
a supăra – a se supăra
> cu acelaşi sens

Observaţie:

Atenţie la sensul contextual al acestor verbe!

a alege – a se alege
a apuca – a se apuca
a pricepe – a se pricepe
a ruga – a se ruga
> îşi schimbă sensul.

EXERCIŢII APLICATIVE

1. Conjugaţi la toate modurile, la toate timpurile, numai la singular un verb reflexiv cu pronume reflexiv în acuzativ şi altul, cu pronume reflexiv în dativ.

Moduri personale (verbul a .....)

Modul indicativ:

Prezent	Imperfect	P. simplu	P. compus	Mai mult ca perf.	Viitor I	Viitor anterior
eu						
tu						
el (ea)						

* Există diferenţe chiar între specialişti în problema definirii şi descrierii diatezei reflexive. Pentru o mai amănunţită documentare, consultaţi „Limbă şi literatură" Nr. 2, 3, 4 din 1989 – Flora Şuteu – Despre diateză.

Scanned with OKEN Scanner

Modul conjunctiv:

Prezent	Perfect
eu	.....
tu	.....
el (ea)	.....

Modul condiţional-optativ

Prezent	Perfect
eu	.....
tu	.....
el (ea)	.....

Modul imperativ:

Pozitiv	Negativ
tu	.....
voi	.....

Moduri nepersonale (verbul a .....)

Infinitiv

.....

.....

.....

Gerunziu

.....

.....

.....

Moduri personale (verbul a .....)

.....

.....

.....

.....

.....

.....

.....

.....

.....

.....

.....

Scanned with OKEN Scanner

Scanned with OKEN Scanner

.....

.....

.....

.....

.....

.....

.....

.....

.....

.....

.....

.....

.....

.....

2. Alcătuiţi trei propoziţii cu predicate nominale în care verbul copulativ să fie <u>a se face</u> la moduri şi timpuri diferite.

.....

.....

.....

3. Subliniaţi cu o linie verbele la diateza activă (inclusiv activă pronominală) şi cu două linii verbele la diateza reflexivă din:

„– Acu nu vă supăraţi, conaşule, şi iertaţi-ne, că noi suntem proşti şi nu ştim bine rânduielile. Ne-om duce şi la coniţa ... şi ne-om ruga, c-ar fi păcat să ne ia alţii pământurile pe care le muncim tot noi din moşi-strămoşi. Că suntem nevoiaşi de te miri cum mai răsuflăm dacă n-avem pământ destul."

(L. Rebreanu)

„Îl mai văzuse el de câteva ori p-aici prin grădină jucându-se cu alţi copii de seama lui, dar niciodată nu-l privise cu luare-aminte."

(I. Al. Brătescu-Voineşti)

„Zânele începură cu binele a se ruga de el ca să-şi taie părul să li-l dea lor. Atunci se rugară ca cel puţin să le arate părul, să se bucure şi ele de vederea lui. Atunci băiatul îşi răsfiră părul, încălecă şi zbură cu bidiviul lui."

(P. Ispirescu)

4. Analizaţi la alegere, două verbe la diateza activă şi alte două, la diateza reflexivă.

.....

.....

.....

.....

5. Scrieţi formele de gerunziu ale verbului <u>a se mira</u>. Alcătuiţi cu două dintre ele câte o propoziţie şi scrieţi deasupra funcţia lor sintactică.

.....

.....

.....

6. Demonstraţi, prin exemple, că verbul <u>a păcăli</u> poate fi folosit la diateza activă cu şi fără pronume reflexiv.

.....

.....

7. Scrieţi cinci propoziţii în care predicatul verbal să fie exprimat printr-un verb la diateza reflexivă.

.....

.....

.....

.....

.....

Conjugarea verbelor la diateza pasivă

*Un verb este la **diateza pasivă** atunci când arată că subiectul suferă acţiunea făcută de altcineva.*

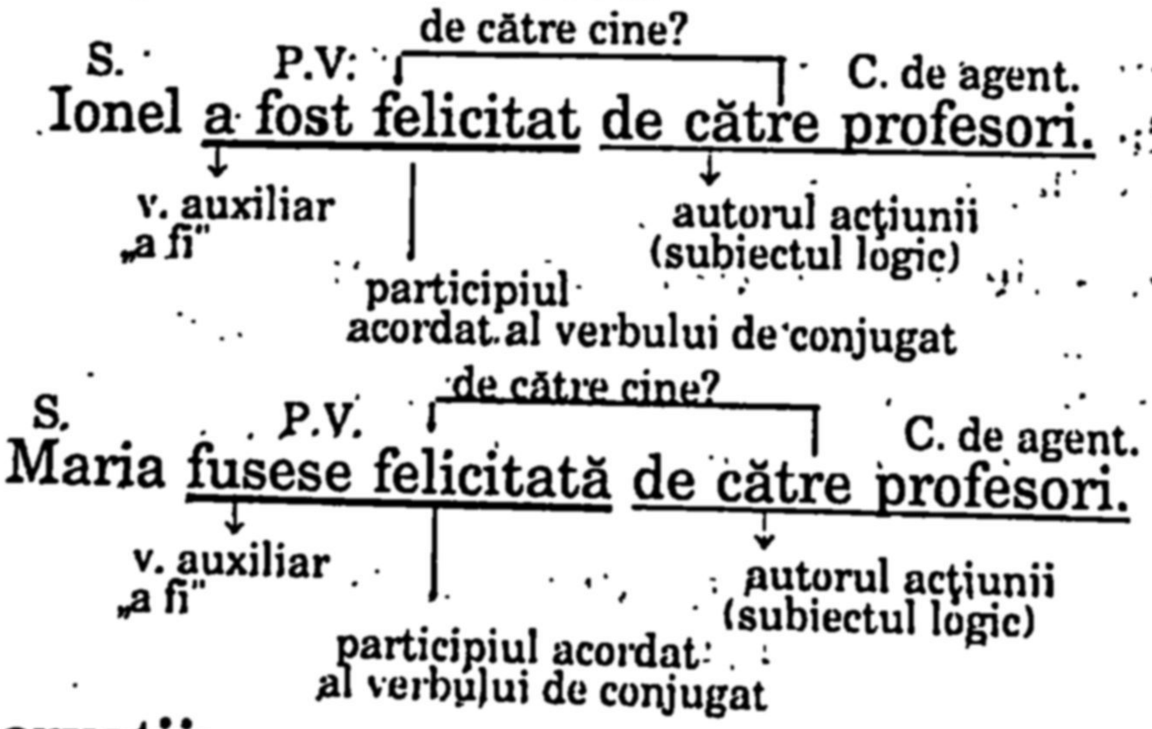

<u>Observaţii:</u>

1. *Forma verbului la diateza pasivă este alcătuită din verbul auxiliar **a fi** şi participiul verbului de conjugat acordat cu subiectul.*
2. *Autorul acţiunii (subiectul logic) este **complement de agent** în propoziţie. Complementul de agent poate fi exprimat sau subînţeles.*
3. *Construcţiile de acest fel provin din propoziţii cu predicatul exprimat prin verb la diateza activă.*

Exemplu:

P.V. C. de agent

Copilul <u>este educat</u> de părinţi.

v. diateza pasivă subiectul logic

Scanned with OKEN Scanner

S.
Părinţii îl educă pe copil.
↓
v. la diateza activă

Complementul de agent (autorul acţiunii) devine subiectul gramatical al propoziţiei cu predicatul exprimat prin verb la diateza activă.

4. *Verbul la diateza pasivă aflat la moduri personale (v. auxiliar* ***a fi*** *este la un mod personal) are funcţie sintactică de* ***predicat verbal.***

Atenţie!

Nu confundaţi predicatul verbal exprimat printr-un verb la diateza pasivă cu predicatul nominal construit cu verbul copulativ ***a fi*** *şi cu* ***numele predicativ*** *exprimat prin adjectiv provenit din verb la participiu.*

Exemplu:

S. P.N.
Pomul este | înflorit
v. cop | n. pred – exprimat prin adjectiv provenit din verb la participiu
– nu poate fi completată propoziţia cu un complement de agent: (Pomul este înflorit de către .....)

S. P.V.
Pomul este udat.
↓
v. la diateza pasivă: C. de agent
– propoziţia se poate completa cu un complement de agent: (Pomul este udat de el, de mine. ..)

5. *În* ***conjugarea verbelor la diateza pasivă*** *se schimbă numai forma verbului auxiliar* ***a fi,*** *iar participiul verbului de bază se acordă cu subiectul.*

Exemplu:

Indicativ:
Prezent:
eu sunt evidenţiat (ă)
tu eşti evidenţiat (ă)
el (ea) este evidenţiat (ă)
noi suntem evidenţiaţi (te)
voi sunteţi evidenţiaţi (te)
ei (ele) sunt evidenţiaţi (te)

6. *Verbele la diateza pasivă nu au modurile* ***participiu*** *şi* ***supin.***

7. *Diateza pasivă poate fi exprimată şi prin verbe construite cu pronume reflexive în acuzativ:*

S-au deschis porţile. (Au fost deshise porţile)
↓
v. la diateza pasivă cu sens reflexiv

EXERCIŢII APLICATIVE

1. Treceţi la diateza pasivă verbele care exprimă predicatul din propoziţiile următoare modificând şi funcţiile sintactice ale unor cuvinte.

S-au cules căpşunile.....
Se construiesc multe case noi. .....
Se aud zgomote de pretutindeni. .....

Scanned with OKEN Scanner

S-au tras toate zăvoarele.....
Anca învaţă o poezie.....
Mihai rezolvă exerciţii la algebră.....
Eu scriu o compunere.....

2. Construiţi trei propoziţii cu predicatul exprimat prin verb la diateza pasivă. Transformaţi-le în propoziţii cu predicatul exprimat prin verb la diateza activă.

.....

.....

.....

.....

.....

2. Scrieţi trei propoziţii cu predicat verbal exprimat prin verb la diateza pasivă şi alte trei propoziţii cu predicat nominal alcătuit din verbul copulativ <u>a fi</u> şi nume predicativ exprimat prin adjectiv provenind din verb la participiu.

.....

.....

.....

.....

.....

3. Conjugaţi la toate modurile, la toate timpurile şi persoanele de la plural verbul pasiv <u>a fi premiat</u>.

Indicativ:

.....

.....

.....

.....

.....

.....

.....

.....

.....

Modul conjunctiv:

.....

.....

.....

Scanned with OKEN Scanner

Modul condiţional-optativ:

.....

.....

.....

Modul imperativ:

.....

Moduri nepersonale

Modul infinitiv:

Prezent Perfect

....

Modul gerunziu

.....

.....

.....

4. Alcătuiţi câte trei propoziţii cu predicatul exprimat prin verbele a pregăti şi a şti la diateza pasivă.
Analizaţi, la alegere, trei predicate.

.....

.....

.....

.....

.....

.....

.....

.....

.....

.....

.....

.....

.....

5. Scrieţi o compunere de zece rânduri în care să folosiţi cel puţin câte trei verbe la cele trei diateze. Subliniaţi-le diferit.

.....

.....

.....

.....

.....

Scanned with OKEN Scanner

.....

.....

.....

.....

.....

6. Analizaţi câte un verb activ, reflexiv şi pasiv.

.....

.....

.....

.....

.....

.....

Verbe tranzitive şi verbe intranzitive

Verbele tranzitive sunt verbele care **pot** *avea un complement direct:* ***a spune, a duce, a aduna, a vedea*** *(ceva), etc.*

Verbele intranzitive sunt verbele care **nu pot** *avea un complement direct:* ***a fugi, a merge, a sta, a fi,*** *etc. (verbe de mişcare, verbe care exprimă o stare)*

Exemple:

P.v.
Mama povesteşte copiilor.
↓ v. tranzitiv
– poate avea C.d. (o poveste, ceva)

P.v.
Mama vine repede spre casă.
↓ v. intranzitiv
– nu poate avea C.d.

Dar:

P.v. C.d.
Ţi-am rătăcit scrisoarea.
↓ v. tranzitiv

M-am rătăcit prin pădure.
↓ v. intranzitiv

Observaţie:

Unele verbe pot avea, în contexte diferite, caracter tranzitiv şi intranzitiv: a alerga, a ţine, a face, etc.

EXERCIŢII APLICATIVE

1. Subliniaţi cu o linie verbele tranzitive şi cu două linii pe cele intranzitive. Scrieţi deasupra lor funcţia sintactică:

Am trecut prin râu înot. L-am trecut şi pe Andrei. Îl ţineam bine. Lupta cu valurile a ţinut câteva minute.

De la această întâmplare a trecut o săptămână.

Scanned with OKEN Scanner

Acum alerg cu el în fiecare zi. Îl alerg pentru a-i întreţine condiţia fizică foarte bună.

2. Alcătuiţi patru propoziţii în care predicatul verbal să fie exprimat printr-un verb tranzitiv la diateza activă.

.....

.....

.....

3. Alcătuiţi patru propoziţii în care un verb intranzitiv să aibă rol de predicat verbal.

.....

.....

.....

.....

4. Analizaţi verbele din următoarele enunţuri arătând: felul (predicativ, copulativ, tranzitiv, intranzitiv), conjugarea, diateza, modul, timpul, persoana, numărul, funcţia sintactică:

„Fă-ţi datoria până-n capăt, bine.
Sunt datorii şi ţelul şi povara,
Fie că mângâi omul, fie că-i aperi ţara.
Şi-aşteaptă ceasul tău. Că vine!“

(T. Arghezi)

„Niţă a ajuns în Capitală şi s-a pus să-şi caute de lucrat. A făcut cunoştinţă ba cu unul, ba cu altul, recomandându-şi talentul şi căpătând din toate părţile complimente şi dovezi de admiraţie.“

(I. L. Caragiale)

.....

.....

.....

.....

.....

.....

.....

.....

.....

.....

Scanned with OKEN Scanner

Verbe impersonale şi verbe unipersonale

P.V.
Ninge de trei zile.
P.V.
Plouă mărunt.

Astfel de propoziţii ***nu au subiect.*** *Nu se cunoaşte* ***persoana*** *care face acţiunea exprimată de aceste verbe,* ***sunt verbe impersonale.***

Ele au formă numai pentru persoana a III-a, deci numai pentru o singură persoană, sunt ***verbe unipersonale.***

Alte verbe **impersonale** *ca sens şi* **unipersonale** *ca formă:*

- ***la diateza activă:*** tună, fulgeră, burează, trăsneşte, amurgeşte, etc.
- ***la diateza reflexivă:*** se înserează, se înnoptează, se întunecă, etc.

Expresii verbale impersonale prin sens şi unipersonale ca formă: ***e bine, e rău, e aşa, e lesne, e posibil,*** *etc.*

Se folosesc numai la persoana a III-a singular, cu sens impersonal şi alte verbe:

- ***la diateza activă:*** trebuie, doare, pasă, ouă, behăie, etc.
- ***la diateza reflexivă:*** se zice, se cuvine, se pare, se ştie, etc.

Ele pot avea subiect:

P.v. S.
Îţi trebuie o exlicaţie. (trebuie = a avea nevoie, a fi necesar)
↓
v. activ impersonal

Scanned with OKEN Scanner

P.v. S.
Ţi se cuvin laude.
↓
v. reflexiv impersonal

EXERCIŢII APLICATIVE

1. Conjugaţi la modul indicativ, la toate timpurile verbul a trebui.

.....

2. Trasaţi o linie orizontală peste enunţurile care conţin greşeli.

Elevii trebuie să înveţe.
Elevii trebuiesc să înveţe.
E posibil să trebuiască un ritm mai alert.
E posibil să trebuie un ritm mai alert.
A ploat mult.
A plouat mult.
A trăsnit la munte.
A trăznit la munte.

2. Alcătuiţi două propoziţii cu sinonime ale verbului a trebui.

.....

.....

3. Alcătuiţi câte o propoziţie cu predicatul exprimat prin verbul impersonal a ploua, pe rând, la modul conjunctiv, perfect şi la modul condiţional-optativ, timpul prezent.

.....

.....

Scanned with OKEN Scanner

4. Scrieţi formele de indicativ, la toate timpurile pentru verbele reflexive impersonale: a se cunoaşte, a se auzi, a se hotărî.

Prezent	Imperfect	Perfect simplu	Perfect compus
.....	.....	.....	.....
.....	.....	.....	.....
.....	.....	.....	.....

Mai mult ca perfect	Viitor	Viitorul anterior
.....	.....	.....
.....	.....	.....
.....	.....	.....

5. Alcătuiţi o compunere de zece rânduri în care să folosiţi cel puţin două verbe active impersonale, două, reflexive impersonale şi două expresii verbale impersonale. Subliniaţi-le în mod diferit.

.....

.....

.....

.....

.....

.....

.....

.....

.....

.....

Locuţiuni verbale

1. Definiţie: *Sunt grupuri de cuvinte între care se află neapărat şi un verb şi care, împreună, au valoarea unui verb.*

Locuţiuni verbale:

diateza activă:
a lua aminte (a observa)
a băga de seamă (a observa)
a sta de veghe (a veghea) etc.

diateza reflexivă:
a-şi aduce aminte (a-şi aminti)
a se ţine mare (a se mândri)
a-şi lua inima-n dinţi (a se încuraja), etc.

2. Funcţii sintactice

P. verbal (când verbul din locuţiune este la un mod personal).

S.; n. pred.; A; C (când verbul din locuţiune este la mod nepersonal).

Scanned with OKEN Scanner

EXERCIŢII APLICATIVE

1. Alcătuiţi trei propoziţii în care predicatul verbal să fie exprimat printr-o locuţiune verbală.

.....

.....

.....

2. Subliniaţi locuţiunile verbale din:

„Am stat toată noaptea de veghe. Mi-aduc aminte cum Mihai, deodată, a rupt-o la fugă, iar noi n-am băgat de seamă că-l speriase chiar fratele lui."

„Cucul îşi luă zborul şi umbra lui trecu pe alee."

(M. Sadoveanu)

„Nu-i venea să dea crezământ nici vederilor, nici auzului."

(Al. Odobescu)

„...să-l învăţ eu a mai lua de altădată drumeţii în râs."

(I. Creangă)

3. Analizaţi trei dintre locuţiunile verbale subliniate, după următorul model:

Vrei <u>să</u> mă <u>tragi pe sfoară</u>?

să tragi pe sfoară = locuţiune verbală (să păcăleşti) alcătuită din:

a) <u>să tragi</u> = verb predicativ; tranzitiv, conjug. a III-a, diateza activă, mod conjunctiv, timp prezent, pers. a II-a singular;

b) <u>pe sfoară</u> = substantiv comun, feminin, singular, Ac. cu prep. simplă pe, nearticulat; locuţiunea are funcţie sintactică de P.v.

.....

.....

.....

.....

.....

.....

.....

.....

.....

.....

.....

.....

.....

.....

Scanned with OKEN Scanner

.....

.....

.....

.....

.....

.....

.....

.....

.....

.....

.....

.....

.....

.....

.....

.....

4. Scrieţi locuţiunile verbale corespunzătoare următoarelor verbe şi alcătuiţi cu două dintre ele o propoziţie.

a decéda =.....

a năvăli =.....

a întâmpina =.....

a intenţiona =.....

a vesti =.....

.....

.....

PĂRŢI DE VORBIRE NEFLEXIBILE

ADVERBUL

Consolidarea cunoştinţelor

1. Definiţie: *Partea de vorbire neflexibilă care determină* ***un verb, un adjectiv*** *sau chiar* ***un adverb:***

Merge grăbit.
V. ↓ adv.

Merge destul de grăbit.
↓ adv. adv.

Scanned with OKEN Scanner

Are o comportare aşa de frumoasă.
adv. adj.

2. Felul
- ***după formă***
  - *simple:* rău, bine, aşa, etc.
  - *compuse:* altădată, devreme, oricum, etc.
- ***după înţeles***
  - *de timp:* acum, azi, când, etc.
  - *de loc:* acolo, undeva, unde, etc.
  - *de mod:* agale, repede, cum, etc.

Observaţie:

Adverbele de mod pot exprima:

– *modul propriu-zis al acţiunii sau al însuşirii:*
tiptil, lin, astfel, etc.

– *cantitatea:*
destul, mult, atât, cam, etc.

– *comparaţia:*
ca, decât, cât, cum, precum, asemenea, etc.

– *afirmaţia:*
da, desigur, fireşte, sigur, etc.

– *negaţia:*
nu, ba, nicidecum, nici, etc.

– *probabilitatea:*
poate, probabil, pesemne, posibil, etc.

3. Gradele de comparaţie:
- ***pozitiv:*** bine
- ***comparativ***
  - *de superioritate:* mai bine
  - *de egalitate:* la fel de bine
  - *de inferioritate:* mai puţin bine
- ***superlativ***
  - **relativ**
    - *de superioritate:* cel mai bine
    - *de inferioritate:* cel mai puţin bine
  - **absolut:** foarte (nemaipomenit de, extraordinar de, etc.) bine

Observaţie: *Nu toate adverbele au grade de comparaţie.*

Scanned with OKEN Scanner

4. Funţiile sintactice:

- ***predicat verbal:***
  - Ai învăţat?
  - Desigur!
- ***nume predicativ:***
  - Cum te simţi?
  - Sunt | bine. (P.N. / n. predic.)
- ***atribut adverbial:***
  - Cărţile de aici au fost citite.
- ***complement***
  - C.C.L.
    - Unde pleci?
  - C.C.M.
    - Cum te îmbraci?
  - C.C.T.
    - Când te întorci?

Observaţii:

a) *Adverbele:* **cum, când, unde, cât** *leagă propoziţii subordonate de regentele lor (ca şi conjuncţiile) devenind* ***adverbe relative.***

P.v. P.v.
Merge[1]/ cum poate[2]/.

b) *Uneori adverbele:* **cum, când, unde, cât** *introduc propoziţii interogative devenind* ***adverbe interogative.***

5. Valoarea stilistică:

– epitet al verbului:

Priveşte vultureşte.

EXERCIŢII APLICATIVE

1. Trasează o linie oblică peste adverbele scrise greşit.

altădată, altă dată, devreme, de vreme, ori şi cum, orişicum, astăzi, astă zi, niciodată, nici o dată, încolo, în colo, încotro, încotr-o, oriîncotro, ori încotr-o, numai, nu mai, întruna, într-una, altfel, alt fel, dealtfel, de altfel, de alt fel, târâş, târâşi, totuşi, totuş, iarăşi, iarăş, totdeauna, todeauna, dedesubt, dedesupt, dinadins, din-adins, dinapoi, din apoi, deloc, de loc.

2. Alcătuiţi propoziţii în care să existe adverbele: totuşi, iarăşi, de altfel, chiorâş, dincotro, numai, nu mai, totdeauna, dedesubt, astăzi.
Scrieţi deasupra funcţia lor sintactică.

.....

.....

.....

.....

Scanned with OKEN Scanner

.....

.....

.....

.....

.....

.....

3. Alcătuiţi enunţuri în care cuvintele de mai jos să aibă valoarea gramaticală cerută.

vineri
- substantiv: .....
- adverb: .....

vara
- substantiv: .....
- adverb: .....

dimineaţa
- substantiv: .....
- adverb: .....

bine
- substantiv: .....
- adverb: .....

greu
- substantiv: .....
- adverb: .....

Scanned with OKEN Scanner

uşor
- adjectiv:
  .....
- adverb:
  .....

corect
- adjectiv:
  .....
- adverb:
  .....

ce
- adjectiv pronominal:
  .....
- adverb:
  .....

4. Alcătuiţi câte o propoziţie în care adverbul <u>încet</u> să se afle, pe rând, la toate gradele de comparaţie:

Pozitiv:
.....
Comparativ:
.....
.....
.....
Superlativ:
.....
.....
.....

5. Alcătuiţi trei propoziţii cu adverbe derivate de la verbe.
.....
.....
.....

6. Scrieţi câte două propoziţii în care un adverb să fie, pe rând, atribut şi nume predicativ.
.....

Scanned with OKEN Scanner

.....

.....

.....

7. Daţi exemple de trei propoziţii în care să existe câte un adverb compus. Scrieţi deasupra funcţia lor sintactică.

.....

.....

.....

8. Scrieţi două perechi de adverbe antonime şi alcătuiţi cu ele enunţuri.

.....

.....

.....

.....

9. Formulaţi enunţuri în care să existe cuvintele:

odată, o dată, altădată, altă dată, numai, nu mai, niciodată, nici o dată. Scrieţi sub ele valoarea gramaticală, iar deasupra funcţia sintactică.

.....

.....

.....

.....

.....

.....

10. Încercuiţi coloana în care se află numai adverbe:

a)	b)	c)
cruciş	frumos	doar
aici	cât	amiază
abia	chipeş	miazăzi
deopotrivă	dincotro	aminte
încotro	dinadins	copilăros
nu mai	dimineaţa	zi
doar	de loc	luni
româneşte	degrabă	toamna

11. Alcătuiţi patru enunţuri în care să existe predicate nominale cu verbul copulativ „a fi" şi numele predicativ exprimat prin adverb la diferite grade de comparaţie.

.....

.....

.....

.....

Scanned with OKEN Scanner

12. Demonstraţi, prin exemple, valoarea predicativă a adverbelor: poate, fireşte, pesemne, negreşit, sigur.

.....

.....

.....

.....

.....

13. Analizaţi adverbele din textele de mai jos arătând felul (după formă şi după înţeles), gradul de comparaţie (dacă e cazul) şi funcţia sintactică.

„Pe urmă se mai învârteşte cât se mai învârteşte prin casă, doar a mai găsi ceva, dar nu găseşte nimic, căci iedul cel cuminte tăcea molcom în horn, cum tace peştele în borş la foc."

(I. Creangă)

„Într-adevăr, peste câteva luni, se ivesc două locuri la alt minister. Niţă nu lipseşte a se înfiinţa. Şi iar mulţime de concurenţi, iar comisioane, iar dictare..."

(I. L. Caragiale)

„Când mă întorceam acasă de vacanţă, mi-l aduceau înainte la gară şi era o arătare".

(I. Al. Brătescu-Voineşti)

.....

.....

.....

.....

.....

.....

.....

.....

.....

.....

CUNOŞTINŢE NOI

Locuţiuni adverbiale

1. Definiţie:
Sunt grupuri de cuvinte care, împreună, au înţeles de adverb.
Soseşte din clipă în clipă.
↓
acum, imediat, îndată,

2. Locuţiunile adverbiale pot fi alcătuite din:
– ***substantiv, adjectiv, numeral*** *sau* ***adverb cu prepoziţie:*** *în veci, cu de-a sila, de-a binelea, de-a pururea, din nou, cu totul, pe neaşteptate, cu*

Scanned with OKEN Scanner

binişorul, în dreapta, în faţă, în urmă, la stânga, de aceea, de asta, prima dată, prima oară, de multe ori, după-amiază, etc.

– ***substantiv, pronume*** *sau* ***adverb repetat,*** *elementele fiind legate prin* ***prepoziţii:*** *zi de zi, din vreme în vreme, rând pe rând, din ce în ce, cât de cât, din când în când, cu chiu cu vai, etc.*

– ***substantive, pronume*** *sau* ***adverb repetat,*** *elementele fiind legate prin* ***conjuncţii:*** *zi şi noapte, ici şi colo, aşa şi aşa, când şi când, etc.*

– ***din cuvinte rimate:*** *talmeş-balmeş, calea-valea, târâş-grăbiş, teleap-teleap.*

Observaţii:

a) *Locuţiunile adverbiale nu trebuie confundate cu adverbele precedate de prepoziţii: de aici, de acolo, de jos, etc.*

b) *Se scriu cu* ***cratimă*** *locuţiunile în a căror structură există:*
- ***prepoziţia compusă*** **de-a:** *cu de-a sila, de-a dura, de-a binelea, de-a surda, etc.*
- ***prepoziţia simplă*** **întru** *sau* **dintru:** *într-adins, într-adevăr, dintr-adins, etc.*
- ***adjectiv demonstrativ şi substantiv:*** *astă-vară, astă-seară, etc.*

3. Funcţii sintactice:

predicat verbal:

P.v. P.v.
De bună seamă[1] / (că) va sosi la timp[2] /.
(precis, desigur)

nume predicativ

P.N.
El a devenit | din cale-afară.
n. pred.

A. adverbial:

Alergăm la maşina din faţă.

Complement:

C.C.M.
Se dă de-a rostogolul.

C.C.T.
Mă vizitează din când în când.

C.C.L.
Din loc în loc apar ghiocei.

EXERCIŢII APLICATIVE

1. Alcătuiţi propoziţii în care numele predicativ şi complementul circumstanţial de mod să fie exprimat, pe rând, prin adverb şi locuţiune adverbială.

.....

.....

.....

.....

2. Alcătuiţi două fraze în care să existe predicate verbale exprimate prin locuţiuni adverbiale predicative.

.....

.....

Scanned with OKEN Scanner

3. Subliniaţi adverbele şi locuţiunile adverbiale şi scrieţi deasupra lor funcţia sintactică:

„Trecusem pe la hanul lui Mânjoală de atâtea ori încă de copil, de pe când trăia răposatul taică-meu".

(I. L. Caragiale)

„Scotea haine novăceşti
De punea călugăreşti
Şi-ncăleca voiniceşte
Şi purcedea vultureşte."

(Creaţie populară)

„Pe vatra veche ard,
Pocnind din vreme-n vreme,
Trei vreascuri rupte dintr-un gard
Şi flacăra lor geme:
Clipeşte-abia din când în când
Cu stingerea-n bătaie..."

„Copilo, tu eşti gata
De-a pururea să plângi".

(G. Coşbuc)

4. Analizaţi, la alegere, două adverbe şi două locuţiuni adverbiale arătând felul (după înţeles), gradul (dacă e cazul) şi funcţia sintactică.

.....

.....

.....

.....

5. Scrieţi locuţiunile adverbiale corespunzătoare adverbelor de mai jos şi alcătuiţi cu două dintre ele câte o propoziţie. Notaţi deasupra lor funcţia sintactică.

câteodată = ...

mult = ...

obligatoriu = ...

oriunde = ...

mereu = ...

desigur = ...

şoptit = ...

liniştit = ...

iar = ...

.....

.....

.....

Scanned with OKEN Scanner

PREPOZIŢIA

CONSOLIDAREA CUNOŞTINŢELOR

1. Definiţie: *Partea de vorbire neflexibilă care leagă un atribut sau un complement de cuvântul pe care îl determină.*

2. Felul după formă
- ***simple:*** a, de, cu, lângă, fără, etc.
- ***compuse:*** de pe, pe la, de lângă, înspre, despre, de către, etc.

3. Nu au funcţie sintactică. *Se analizează împreună cu cuvintele pe care le însoţesc.*

4. Prepoziţii specifice cazurilor
- ***Acuzativ*** (cele mai multe) de, cu, despre, la, în, fără de, etc.
- ***Genitiv:*** asupra, contra, înaintea, înapoia, împotriva, împrejurul, etc.
- ***Dativ:*** graţie, mulţumită, datorită, contrar, conform, potrivit, asemenea, aidoma, înainte, asupră, etc.

CUNOŞTINŢE NOI

Locuţiunile prepoziţionale

1. Definiţie: *Sunt grupuri de cuvinte cu sens unitar care au valoarea unei* ***prepoziţii.***

2. Se pot alcătui din *prepoziţii* şi
- ***substantiv:*** din pricina, din cauza, în locul, în urma, în faţa, faţă de, în loc de, cu privire la, etc.
- ***adverb articulat*** sau ***nearticulat:*** în afara, pe dinafara, alături de, afară de, etc.
- ***adjectivul <u>tot</u>:*** cu tot, cu toată, etc.

3. Nu au funcţie sintactică. *Se analizează împreună cu cuvintele pe care le însoţesc.*

<u>Observaţie:</u>

Locuţiunile prepoziţionale: **în dreptul, în urma, pe firul, în susul, jur-împrejurul,** *etc. se construiesc cu cazul G.*

EXERCIŢII APLICATIVE

1. Subliniaţi prepoziţiile şi locuţiunile prepoziţionale:

„Răspunseră toţi, afară de doi juni boieri."

(C. Negruzzi)

Scanned with OKEN Scanner

„Să aruncăm dar o ochire asupra trecutului."

(N. Bălcescu)

„Se făcu foc şi pară de mânie, se tulbură de necaz şi nu mai vedea înaintea ochilor".

(P. Ispirescu)

„Şi cum ajung, spânul se înfăţişează înaintea împăratului, cu cartea din partea craiului".

(I. Creangă)

„Astfel zise lin pădurea
Bolţi asupră-mi clătinând"

(M. Eminescu)

2. Construiţi câte două propoziţii cu substantive şi pronume demonstrative de depărtare, precedate de prepoziţii sau locuţiuni prepoziţionale în cazurile genitiv şi dativ. Notaţi funcţia lor sintactică.

.....

.....

.....

.....

.....

.....

.....

.....

3. Adăugaţi substantivelor şi verbelor de mai jos atribute şi, respectiv, complemente legate prin prepoziţii sau locuţiuni prepoziţionale.

comoara <
- .....
- .....

se ascunde <
- .....
- .....

copacii <
- .....
- .....
- .....

culegând <
- .....
- .....
- .....

4. Trasaţi o linie orizontală peste enunţurile cu greşeli.

Ia cartea de pe birou!
Ia cartea după birou!
Se cunoaşte dupe port.
Se cunoaşte după port.
Se cunoaşte de pe port.
Le-a cules de pe luncă.
L-a adus de după şură.
L-a adus după şură.

Scanned with OKEN Scanner

Casa de după colţ e a mea.
Casa după colţ e a mea.
L-a considerat drept spion.
L-a considerat ca drept spion.
I-a vorbit despre mine.
I-a vorbit dinspre mine.

5. Scrieţi enunţuri cu construcţiile: la/l-a; cu/c-un; cu/c-o; într-un, dintr-un; printr-un; printr-acest.

.....

.....

.....

.....

.....

.....

.....

.....

.....

6. Demonstraţi prin exemple valorile gramaticale menţionate pentru cuvintele de mai jos:

drept
- adjectiv:
.....
- adverb:
.....
- prepoziţie:

înainte (a)
- adverb:
.....
- prepoziţie:
.....

deasupra
- adverb:
.....
- prepoziţie:
.....

7. Alcătuiti cinci propoziţii în care să existe locuţiuni prepoziţionale. Analizaţi cuvintele pe care le însoţesc acestea.

.....

Scanned with OKEN Scanner

Scanned with OKEN Scanner

.....

.....

.....

.....

.....

.....

.....

.....

.....

8. Subliniaţi cu o linie numai prepoziţiile şi locuţiunile prepoziţionale din:

Mă joc afară. În afară de mine nu mai este nimeni. Eu stau în loc. În locul lui nu s-a prezentat altul.

Privea în urmă. Ion mergea în urma lui.

Cauza absenţei îmi e necunoscută. Am rămas acasă din cauza ploii.

Am cercetat de-a lungul şi de-a latul. Am mers de-a lungul aleii.

CONJUNCŢIA

CONSOLIDAREA CUNOŞTINŢELOR

1. Definiţie: *Partea de vorbire neflexibilă care leagă*
- ***părţi de propoziţie de acelaşi fel,***
- ***propoziţii în frază.***

2. Felul după formă
- ***simple:*** şi, nici, ori, sau, etc.
- ***compuse:*** ca să, ca... să, ci şi, etc.

3. Felul după relaţia sintactică pe care o realizează:

coordonatoare (leagă părţi de propoziţie sau propoziţii de acelaşi fel):
- a) *copulative* (elementele pe care le leagă sunt considerate **asociate**): *şi, nici*
- b) *disjunctive* (elementele pe care le leagă sunt considerate ca **opuse** şi **excluzându-se** unul pe altul): *sau, ori, fie*
- c) *adversative* (elementele pe care le leagă sunt considerate **ca opuse**, dar **nu se exclud**: *dar, iar, însă, ci*
- d) *conclusive* (a doua propoziţie exprimă o concluzie): *deci, aşadar*

subordonatoare (leagă o propoziţie subordonată de regenta ei): că, să, ca să, fiindcă, dacă, încât, etc.

4. Nu au funcţie sintactică
Morfologic, se analizează singure

CUNOŞTINŢE NOI

Locuţiunile conjuncţionale

1. Definiţie: *Sunt grupuri de cuvinte care au sensul unitar de conjuncţie.*

2. Felul după relaţia sintactică pe care o realizează

- ***coordonatoare:***
  - a) *copulative:* precum şi
  - b) *conclusive:* prin urmare, în concluzie
- ***subordonatoare:***
  pentru ca să, fără să, după cum, măcar că, în scopul să, din cauză că, în timp ce, de vreme ce, etc.

3. Nu au funcţie sintactică. *Se analizează singure.*

EXERCIŢII APLICATIVE

1. Alcătuiţi propoziţii în care două subiecte, două nume predicative, două atribute şi două complemente să fie legate prin conjuncţii sau locuţiuni conjuncţionale.

.....

.....

.....

.....

.....

.....

.....

2. Construiţi câte trei fraze în care să existe două propoziţii de acelaşi fel legate prin conjuncţii sau locuţiuni conjuncţionale.

.....

.....

.....

.....

.....

.....

3. Exemplificaţi valoarea gramaticală cerută pentru cuvintele de mai jos:

de
- prepoziţie:
  .....
- conjuncţie:
  .....

Scanned with OKEN Scanner

ba — adverb:

.....

conjuncţie:

.....

iar — adverb:

.....

conjuncţie:

.....

nici — adverb:

.....

conjuncţie:

.....

şi — adverb:

.....

conjuncţie:

.....

4. Construiţi patru fraze în care să existe locuţiuni conjuncţionale subordonatoare. Încercuiţi-le!

.....

.....

.....

.....

.....

.....

.....

.....

5. Scrieţi enunţuri cu construcţiile: sau/s-au, fiindcă, deşi, deoarece, încât.

.....

.....

.....

.....

.....

.....

.....

Scanned with OKEN Scanner

INTERJECŢIA

CONSOLIDAREA CUNOŞTINŢELOR

1. Denifiţie: *Partea de vorbire neflexibilă, cu valoare exclamativă, prin care se exprimă senzaţii, sentimente, manifestări ale voinţei, sau se reproduc sunete sau zgomote din natură.*

2. Felul după sens

- ***interjecţii de adresare:*** măi! bre!, iată! uite! etc.
- ***interjecţii care redau o senzaţie fizică sau o stare sufletească:*** of! au! vai! ărş! uf!
- ***interjecţii cu valoare imperativă*** *(redau manifestări ale voinţei):* hai! hi! nani! marş! etc.
- ***onomatopee*** *(redau sunete şi zgomote):* *gogâlţ, cucurigu! miau! pâş-pâş!*

3. Funcţii sintactice:

În mod obişnuit, interjecţia nu are funcţie sintactică.

Iată, vine tata!

În unele situaţii ea poate fi:

– ***subiect:***
Cioc! cioc! cioc! sunt interjecţii.

– ***predicat verbal:***
Pv. P.v.
Iată[1]/(că)vine tata.[2]/

– ***nume predicativ:***
P.N.
E|vai de ei.
n. pred.

– ***atribut:***
Se aude un glas: piu, piu, piu.

– ***complement:***
C.C.M.
Pornesc ei, teleap, teleap.

4. Punctuaţia:

a) **!** *se pune când exprimă o stare sufletească puternică;*
– Bravo! Aţi reuşit.

b) **,** *se pune atunci când are valore de vocativ:*
Măi, vino repede!
Măi fraţilor, liniştiţi-vă!

c) *Nu se desparte de restul propoziţiei atunci când are funcţie de predicat sau este urmată de un verb la imperativ.*
Na-ţi cartea!
Hai cu mine!
Ia citeşte şi tu!

Scanned with OKEN Scanner

Scanned with OKEN Scanner

EXERCIŢII APLICATIVE

1. Scrieţi trei propoziţii în care interjecţia să nu aibă funcţie sintactică. Atenţie la punctuaţie!

.....

.....

.....

2. Scrieţi trei propoziţii în care interjecţia să aibă funcţie de predicat verbal.

.....

.....

.....

3. Alcătuiţi o compunere de 10 rânduri în care să folosiţi foarte multe interjecţii. Subliniaţi-le. Scrieţi deasupra lor, după caz, funcţia sintactică.

.....

.....

.....

.....

.....

.....

.....

.....

.....

.....

MORFOLOGIA

TEST DE VERIFICARE

Însemnaţi răspunsurile corecte:

1. Părţile de vorbire neflexibile
   a) îşi schimbă forma în procesul comunicării
   b) nu îşi schimbă forma în procesul comunicării

2. Sunt părţi de vorbire flexibile:
   a) adverbul
   b) substantivul
   c) prepoziţia
   d) articolul
   e) conjuncţia
   f) verbul
   g) adjectivul

h) pronumele
i) numeralul
k) interjecţia

3. Substantivul se schimbă după:

a) mod
b) timp
c) persoană
d) număr
e) gen
f) caz

4. Adjectivul se acordă în gen, număr şi caz cu:

a) subsantivul determinat
b) substantivul cel mai apropiat
c) verbul la mod personal
d) verbul la mod nepersonal

5. Îşi schimbă categoria (valoarea) gramaticală:

a) verbele predicative
b) verbele copulative
c) verbele auxiliare
d) verbele la infinitiv
e) verbele la participiu
f) adjectivele prin articulare
g) adverbele prin articulare
h) pronumele demonstrative
i) pronumele posesive
j) pronumele de întărire
k) pronumele negativ

6. Verbul flexionează după:

a) gen
b) număr
c) caz
d) mod
e) timp
f) persoană
g) diateză

7. Pronumele demonstrativ flexionează după:

a) gen
b) număr
c) caz
d) persoană
e) diateză

8. Pronumele posesiv arată:

a) numărul şi persoana posesorului,
b) numărul şi genul obiectelor posedate.

Scanned with OKEN Scanner

9. Pronumele nehotărât unul flexionează după:

a) persoană
b) număr
c) gen
d) caz
e) mod
f) diateză

10. Numeralul cardinal treizeci flexionează după:

a) gen
b) număr
c) caz
d) persoană
e) mod
f) timp

11. Grad de comparaţie au:

a) pronumele
b) adjectivele
c) adverbele
d) prepoziţiile
f) substantivele

12. Pronumele personal are:

a) forme împrumutate
b) forme accentuate
c) forme neaccentuate

13. Pronumele reflexiv are:

a) forme proprii
b) forme împrumutate
c) forme accentuate
d) forme neaccentuate

14. Pronumele negativ flexionează după:

a) persoană
b) număr
c) gen
d) caz
e) mod
f) timp

15. La naiba! este

a) locuţiune substantivală
b) locuţiune adjectivală
c) locuţiune verbală
d) locuţiune adverbială
e) locuţiune prepoziţională
f) locuţiune conjuncţională
g) locuţiune interjecţională

Scanned with OKEN Scanner

EXERCIŢII APLICATIVE RECAPITULATIVE

1. Scrieţi trei substantive comune defective de singular şi trei substantive colective. Alcătuiţi cu câte unul câte o propoziţie. Scrieţi deasupra lor funcţia sintactică.

.....

.....

.....

.....

2. Alcătuiţi câte un enunţ în care să aveţi următoarele locuţiuni adjectivale: bine făcut, zgârie-brânză, cu stare, cu scaun la cap.

.....

.....

.....

.....

3. Ce alt fel de locuţiuni aţi mai învăţat? Scrieţi câte două din fiecare fel.

.....

.....

.....

4. Alcătuiţi enunţuri prin care să demonstraţi, pe rând, valoarea de verb predicativ, verb copulativ şi verb impersonal a verbelor <u>a fi</u>, <u>a rămâne</u> şi <u>a ajunge</u>.

.....

.....

.....

.....

.....

.....

.....

.....

.....

5. Scrieţi câte două locuţiuni verbale în care să existe, pe rând, verbele <u>a duce</u> şi <u>a da</u>. Alcătuiţi cu ele câte o propoziţie şi notaţi deasupra funcţia lor sintactică.

.....

.....

.....

.....

.....

.....

Scanned with OKEN Scanner

6. Ce funcţie sintactică poate avea un verb la infinitiv? Demonstraţi prin exemple.

.....

.....

.....

.....

.....

.....

.....

7. Alcătuiţi propoziţii în care pronumele interogativ cine să fie, pe rând, în fiecare caz.

.....

.....

.....

.....

8. Elaboraţi fraze în care să existe pronumele relativ cine cu funcţie de subiect şi nume predicativ.

.....

.....

9. Alcătuiţi câte un enunţ cu pronumele care nu devin adjective pronominale. Scrieţi deasupra funcţia lor sintactică.

.....

.....

.....

10. Declinaţi în propoziţii pronumele personal de politeţe dumneata. Notaţi funcţia lui sintactică.

.....

.....

.....

.....

.....

11. Formulaţi câte un enunţ în care verbele a face; a mânca, a fi să fie la modul imperativ, aspect negativ, persoana a II-a, singular.

.....

.....

.....

.....

Scanned with OKEN Scanner

12. Scrieţi câte o propoziţie în care predicatul verbal să fie exprimat printr-un verb la fiecare diateză.

.....

.....

.....

13. Declinaţi, în propoziţii, numeralul „patru" cu valoare substantivală şi numeralul „trei" cu valoare adjectivală.

.....

.....

.....

.....

.....

.....

.....

.....

.....

14. Completaţi spaţiile libere cu articolul posesiv (genitival) urmat de pronumele relativ care, cu formele corespunzătoare:

Am cumpărat cartea ..... lansare a fost ieri.

Mă interesează cartea la ..... rezumat lucrez.

Am ascultat un cântăreţ ..... voce îmi place.

Ei sunt persoanele ..... păreri au fost apreciate.

Îmi plac romanele ..... sfârşit e fericit.

15. Trasaţi o linie orizontală peste enunţurile care conţin greşeli.

Îi împrumut cartea unei colege bune.
Îi împrumut cartea unei bune colege.
Îi împrumut cartea unei colege bună.
Premiul a fost atribuit unei colege mai talentate.
Premiul a fost atribuit unei colege mai talentată.
Ideea acestui coleg e mai bună.
Ideea colegului acesta e mai bună.
Laudele i se cuvin aceleaşi colege.
Laudele i se cuvin aceleiaşi colege.
Lucrarea elevului celui mai bun a fost premiată.
Lucrarea elevului cel mai bun a fost premiată.

16. Completaţi spaţiile libere din propoziţiile de mai jos cu adjectivele pronominale de întărire corespunzătoare:

Copii, vouă ..... vă revin aceste obligaţii.

Scanned with OKEN Scanner

Profesoara ..... v-a selecţionat.

Faptele ..... vă recomandă.

..... părinţii voştri sunt mândri de voi.

17. Organizaţi în moduri ortografice diferite următoarele expresii:

Nulaiscris?
Miam citit compunerea.

.....

.....

.....

.....

18. Analizaţi morfologic şi sintactic cuvintele ortografiate diferit în enunţurile de mai sus.

.....

.....

.....

.....

19. Înlocuiţi verbele de mai jos cu locuţiunile verbale corespunzătoare:

a se aşeza = ...

a mânca = ...

a se înghesui = ...

a înlocui = ...

20. Alcătuiţi cu două dintre ele câte o propoziţie în care locuţiunile verbale să nu exprime predicatul:

.....

.....

21. Scrieţi enunţuri în care cuvintele de mai jos să aibă valoarea gramaticală cerută.

i
- desinenţă de plural
  .....
- articol hotărât
  .....
- pronume personal
  .....
- verb
  .....

lui
- articol hotărât:
  .....
- pronume personal:
  .....

Scanned with OKEN Scanner

nouă — adjectiv: .....
numeral: .....
pronume personal: .....

a — prepoziţie: .....
verb auxiliar: .....
interjecţie: .....
articol posesiv (genitival): .....

şi — conjuncţie: .....
adverb: .....
pronume reflexiv: .....

22. Scrieţi câte un enunţ în care verbul <u>a înveseli</u> să se afle, pe rând, la fiecare dintre cele trei diateze. Notaţi funcţia lui sintactică.

.....

.....

.....

23. Alcătuiţi câte o propoziţie în care să existe toate felurile de numerale învăţate. Notaţi funcţia lor sintactică.

.....

.....

.....

.....

.....

.....

24. Alcătuiţi câte o propoziţie în care să existe toate felurile de pronume şi adjective pronominale studiate.

.....

.....

.....

Scanned with OKEN Scanner

Scanned with OKEN Scanner

.....

.....

.....

.....

.....

.....

.....

.....

.....

.....

.....

.....

25. Elaboraţi enunţuri în care un pronume posesiv să se afle, pe rând, în următoarele situaţii: în cazul N. cu funcţie de subiect; în cazul G. cu funcţie de nume predicativ; în cazul D. cu funcţie de complement indirect; în cazul Ac. cu funcţie de complement direct.

.....

.....

.....

.....

26. Alcătuiţi câte o propoziţie cu fiecare numeral distributiv format de la numeralele cardinale <u>şapte</u> şi <u>zece</u>. Scrieţi deasupra funcţia lor sintactică.

.....

.....

27. Scrieţi locuţiuni în care intră cuvântul <u>urmă</u>. Alcătuiţi cu fiecare câte o propoziţie. Scrieţi deasupra funcţia sintactică.

.....

.....

.....

.....

28. Alcătuiţi enunţuri cu cel puţin trei forme de plural ale cuvântului <u>cap</u>. Scrieţi deasupra funcţia sintactică.

.....

.....

.....

29. Alcătuiţi enunţuri în care cuvintele de mai jos să aibă valorile gramaticale menţionate:

util — adjectiv:

.....

substantiv:

.....

inutil — adjectiv:

.....

adverb:

.....

substantiv:

.....

30. Analizaţi toate cuvintele din textul de mai jos:

„... doi oameni cu doi boi ... abia îşi puteau scoate mămăliga. Ba la mulţi se întâmpla de veneau sâmbăta noaptea cu boii stâlciţi."

(I. Creangă)

.....

.....

.....

.....

.....

.....

.....

.....

.....

.....

.....

.....

.....

.....

.....

.....

Scanned with OKEN Scanner

III. SINTAXA

Sintaxa *este partea gramaticii care cuprinde regulile privitoare la îmbinarea cuvintelor în propoziţii şi fraze.*

Unitatea de bază a sintaxei este **propoziţia.**

Unitatea sintactică superioară propoziţiei este **fraza.**

SINTAXA PROPOZIŢIEI

CONSOLIDAREA CUNOŞTINŢELOR

1. Definiţie: *Propoziţia este o comunicare cu* **un singur predicat.**

2. Felul propoziţiilor:

a) – după scopul comunicării:

- ***enunţiative***
  - *propriu-zise:* Oamenii iubesc cultura.
  - *optative:* Aş citi multe cărţi de ştiinţă. Să fi avut toate cărţile dorite!
  - *imperative:* Nu pierde timpul! Să nu pierzi timpul!
  - *exclamative (afective)* Ce minunat a fost!
- ***interogative***
  - *propriu-zise:* La ce oră soseşti?
  - *optative:* Ai vrea o dulceaţă?
  - *exclamative* (afective): Ce se întâmplă acolo?!

b) – după aspectul verbului care exprimă predicatul:

- ***afirmative:*** Vom merge la mare.
- ***negative:*** Nu vom merge la mare.

c) după structură: (alcătuire)

- ***simple*** (au numai părţile principale)
  S. P.v.
  Mama admiră.
- ***dezvoltate*** (au şi părţi secundare)
  S. P.v. C. A.
  Mama admiră priveliştea din faţa noastră.

Scanned with OKEN Scanner

d) – după înţelesul lor în frază
- ***principale*** (P.P.) → au înţeles deplin
- ***secundare (subordonate)*** (P.S.) → înţelesul lor depinde de altă propoziţie

P.v. P.P. P.v. P.S.
Elevii[2a]/ trebuie[1]/ să înveţe zi de zi.[2b]/

P.P.
1
să
2 P.S.

Părţile de propoziţie

1. Felul
   - ***principale:*** *predicatul* (P.), *subiectul* (S.)
   - ***secundare:*** *atributul* (A.), *complementul* (C.)

PREDICATUL

CONSOLIDAREA CUNOŞTINŢELOR

1. Definiţie: *Partea principală de propoziţie care arată* **ce face, ce este, cum este** *sau* **cine este** *subiectul.*

2. Felul:

a) ***Predicatul verbal*** **(P.v.)**

Arată **ce face S.**

Întrebare: **ce face S?**

Exprimat prin:
- ***verb predicativ*** sau ***locuţiune verbală predicativă,*** la orice diateză:

  P.v.
  Mircea cel Bătrân i-a învins pe turci la Rovine.
  ↓ v. diat. activă

  P.v.
  Turcii au dat năvală în Ţara Românească.
  ↓ loc. verbală

  P.v.
  Mihai Eminescu şi-a imaginat această luptă.
  ↓ v. diat. reflexivă

  P.v.
  Lupta aceasta a fost descrisă de către poet în „Scrisoarea III".
  ↓ v. diat. pasivă.

- ***adverb*** sau ***locuţiune adverbială predicativă:***

  P.v. P.v.
  Firește[1]/ că ne iubim părinţii[2]/.
  ↓ adv.

  P.v. P.v.
  Cu siguranţă[1]/ că vom fi ajutaţi.[2]/
  ↓ locuţ. adv.

- ***interjecţie predicativă:***

  P.v
  Iepurele tuşti din tufiş.
  ↓ interj.

Scanned with OKEN Scanner

b) ***Predicatul nominal*** **(P.N.)**

Arată **o caracteristică a S.**

Întrebări: **cum este S?; ce este S.?; cine este S.?**

Este alcătuit din

- ***verb copulativ la un mod personal (v. cop.):***
  (verb golit de sensul lui şi care leagă S. de caracteristica sa)
  Câteva verbe copulative:
  - **a fi:** Cerul este înstelat. (P.N.) (cel mai des folosit)
  - **a deveni:** Eu devin arhitect. (P.N.)
  - **a părea:** Cerul pare de sticlă. (P.N.)
  - **a se face:** El se face roşu. (P.N.)
  - **a ieşi:** Ea iese învăţătoare. (P.N.)
  - **a însemna:** Aceasta înseamnă o faptă bună. (P.N.)
- ***nume predicativ (n.p.)***
  (arată caracteristica S.)

Poate fi exprimat prin

- *substantiv*, *adjectiv*, *pronume*, *numeral* — în cazurile *N., G., Ac.*
- *verb la* — *infinitiv*, *supin*
- *adverb*
- *interjecţie*

Exemple:

Ele sunt eleve (P.N.) în clasa a VIII-a.
↓ subst.

Sunt foarte silitoare (P.N.) la învăţătură.
↓ adj. la gr. superlativ

Cartea este a acesteia. (P.N.)
↓ pr. demonstr.

Casa mea este cea de-a doua. (P.N.)
↓ numeral ordinal

Obligaţia lui este de a ajuta. (P.N.)
↓ v. la infinitiv

Compunerea lui este de lăudat. (P.N.)
↓ v. la supin

Florile sunt de ieri. (P.N.)
↓ adverb

Este vai de el. (P.N.)
↓ interjecţie

Scanned with OKEN Scanner

Observaţii:

a) *Predicatul nominal poate avea nume predicativ multiplu.*

Exemplu:

P.N.
„Eu sunt marea şi izvorul[1]/ (şi) sunt bun."[2]/
↓ v.cop. ↓ n.p. multiplu P.N.

(L. Blaga)

b) *Numele predicativ stă de obicei, după verbul copulativ şi imediat după acesta.*

Numele predicativ poate sta însă şi înaintea verbului copulativ sau, de multe ori, între numele predicativ şi verbul copulativ se intercalează alte părţi de propoziţie.

Exemplu:

P.N.
Frumoasă este colega mea!

„Flori ale pământului erau ţăranii."

(Z. Stancu)

3. Punctuaţia: *Se foloseşte virgula între elementele numelui predicativ multiplu nelegate prin conjucţiile:* **şi, ori, sau** *(nerepetate)*

4. Locul predicatului în propoziţie nu este fix.

CUNOŞTINŢE NOI

PREDICATUL – situaţii problemă

1. Predicatul verbal incomplet exprimat:

P.v. P.v.
Toma a fost salutat/ şi (a fost) invitat la dineu. (Lipseşte verbul auxiliar „a fi"
↓ v. pasiv.

care ajută la exprimarea diatezei pasive)

P.v. P.v. P.V.
S-a stabilit aceasta[1]/: (au) zis[2]/ şi (au) făcut. (Lipseşte verbul auxiliar „a avea"
↓ v. reflex. impers.

care ajută la exprimarea indicativului, timp perfect compus)

2. Predicatul nominal incomplet exprimat:

P.N. P.v.
(E) Bine[P.1]/ că ai sosit.[P.2]/ (Lipseşte *v. copulativ* din P.N. din P_1)

– Eşti sănătos?

P.N.
– Sunt. (sănătos) (Lipseşte *numele predicativ*).

3. Propoziţii cu predicatul neexprimat (dar se subînţelege):

P.v.
Mihai a cumpărat rechizite[P.1]/ şi Ionel, (a cumpărat) de asemenea.[P.2]/ (Lipseşte P.v.

din P_2 care se subînţelege)

Scanned with OKEN Scanner

P.v. P.v.
Spune-mi[P.1]/ce[P.2]/şi cum construieşti[P.3]/ (lipseşte P.v. din P.2., dar se
(construieşti)
subînţelege).

4. Predicatul se subînţelege din intonaţie:

Foc!
Atenţie! Hoţii la magazie!

5. Predicatul exprimat prin verb la infinitiv cu sens imperativ:

A nu rupe florile! (Nu rupeţi florile!)

6. În frază, elemente de relaţie cu rol de nume predicativ:

P.v. P.N. P.N.
„Şi s-aşează toţi la masă[P.1]/cum li-s anii,[P.2]/cum li-i rangul[P.3]/.
adv. relativ cu rol de n. pred. adv. relativ cu rol de n. pred.

(M. Eminescu)

EXERCIŢII APLICATIVE

1. Scrieţi câte două propoziţii dezvoltate, enunţiative propriu-zise, negative în care predicatul verbal să fie, pe rând, exprimat prin locuţiuni verbale, adverbe, locuţiuni adverbiale şi interjecţii.

.....

.....

.....

.....

.....

.....

.....

.....

2. Compuneţi un scurt dialog în care să existe patru predicate incomplet exprimate.

.....

.....

.....

.....

.....

Scanned with OKEN Scanner

3. Alcătuiţi enunţuri în care verbele de mai jos să aibă valoarea gramaticală cerută.

a fi
- v. predicativ: .....
- v. copulativ: .....
- v. auxiliar: .....
- v. impersonal: .....

a ajunge
- v. predicativ: .....
- v. copulativ: .....

a ieşi
- v. predicativ: .....
- v. copulativ: .....

a rămâne
- v. predicativ: .....
- v. copulativ: .....
- v. impersonal: .....

a însemna
- v. predicativ: .....
- v. copulativ: .....

4. Alcătuiţi propoziţii simple în care predicatul verbal să fie, pe rând, antonimul următoarelor verbe: a acoperi, a întreba, a lăuda, a îndreptăţi. Verbul să fie la condiţional optativ, timp perfect.

.....

.....

.....

.....

5. Construiţi propoziţii cu predicat nominal în care numele predicativ să fie, pe rând, exprimat prin substantiv propriu în genitiv, substantiv comun în acuzativ,

Scanned with OKEN Scanner

numeral multiplicativ, numeral colectiv, pronume demonstrativ de identitate, adverb.

.....

.....

.....

.....

.....

.....

6. Alcătuiţi două propoziţii în care numele predicativ să fie exprimat prin locuţiuni adjectivale.

.....

.....

7. Subliniaţi şi analizaţi predicatele din textele de mai jos:

„Ea un înger ce se roagă – El un demon ce visează
Ea o inimă de aur – El un suflet apostat."
„Şi de-aceea spusa noastră era sfântă şi frumoasă,
Căci de minţi era gândită, căci din inimi era scoasă."

(M. Eminescu)

„Ai mei pierduţi sunt, paşă, toţi."
„Fluieră pe drum şi cântă
Şi e cel dintâi la trântă."

(G. Coşbuc)

„...căci nimic nu pare mai simplu decât o axiomă."
„Dar iubirea e altceva"

(Camil Petrescu)

„Ana tăcu, dar ochii i se umplură de lacrimi, fiindcă vorbele-i păreau grele."

(I. Slavici)

.....

.....

.....

.....

.....

.....

.....

.....

.....

.....

Scanned with OKEN Scanner

Scanned with OKEN Scanner

SUBIECTUL

1. Definiţie: *Partea principală de propoziţie despre care se spune ceva cu ajutorul predicatului (cine face acţiunea exprimată de predicatul verbal sau cine are caracteristica exprimată de numele predicativ).*

2. Întrebări: **cine?, ce?**

Observaţie:

Folosirea întrebării **ce?** *trebuie făcută cu grija de a nu confunda* ***S.*** *cu* ***C.d.***

3. Felul

- ***S. exprimat***
  - *simplu* (S.s.)
    Inverzeşte câmpia.
    Câmpia este înverzită.
  - *multiplu* (S.m.)
    Dealurile şi câmpiile sunt înverzite.
- ***S. neexprimat***
  - *inclus* (pentru pers. I şi a II-a)
    Învăţăm cu sârguinţă.
    (Noi = S. inclus în forma verbului cu rol de predicat)
  - *subînţeles* (pentru pers. a III-a)
    S.s. P.v.
    Ei merg într-o excursie. Se grăbesc[1]/
    P.v.
    (să) nu piardă trenul.[2]/
    (Ei = S. subînţeles pentru propoziţiile din frază)

4. Subiectul poate fi exprimat prin:

a) substantiv sau orice parte de vorbire cu valoare substantivală:

Cazul subiectului este nominativul.

Exemplu:

România este ţara noastră.
↓
subst.

Noi o iubim fără rezerve.
↓
pr. pers.
Însine ne-o dorim înfloritoare.
↓
pr. de întărire
Dumneavoastră aţi cunoscut-o puţin.
↓
pr. de politeţe.
Aceasta are multe câmpii mănoase.
↓
pr. demonstr.
Fiecare ne dă rod bogat.
↓
pr. nehot.
Prima în privinţa întinderii este câmpia Dunării.
↓
numeral ordinal
Frumosul se întâlneşte pe tot cuprinsul ţării.
↓
adj. substantivizat
De este o prepoziţie simplă.
Aici este adverb de loc.

b) **verb la** < ***infinitv:*** A munci este o datorie.
supin: E frumos de primit felicitări.

Observaţii:

a) *Există* ***propoziţii fără subiect*** *(predicatul este exprimat prin* ***v. impersonal*** *sau* ***expresie verbală impersonală):***

Plouă!	Ne pare bine.	E rău de noi!	Nu-mi pasă!
Fulgeră!	Ne pare rău.	E vai de ea!	I. s-a acrit de filme cu violenţă.

b) *În propoziţii cu* ***predicatul verbal*** *exprimat prin verbul* **a fi**, *subiectul este cel subliniat:*

Mi-e frig. Mi-e milă. Ţi-e sete. (etc.)
E ger. E ceaţă.
E dimineaţă. E seară. E vară.

c) *Subiectul propoziţiilor cu predicatul exprimat prin pasivul reflexiv sau printr-un verb reflexiv impersonal răspunde la întrebarea* **ce?**.

S-au reparat gardurile.
Se cuvine recunoştinţă.

d) *Tot întrebarea* **ce?** *o folosim când S. este exprimat prin verb la infinitiv sau la supin.*

A citi este o plăcere.
E greu de corectat propriile greşeli.

e) *Subiectul verbului reflexiv impersonal* ***„se poate"*** *este exprimat fie printr-un verb la infinitiv fără prepoziţia* ***„a"****, aşezat după predicat, fie*

Scanned with OKEN Scanner

printr-o propoziţie cu funcţie de subiect, fie, mai rar, printr-un pronume cu sens neutru:

Se poate <u>mânca.</u>
v. la infinitiv

Se poate[1]/ <u>să sosească la timp.</u>[2]/
propoz. cu funcţie de S. pentru P.1

<u>Asta</u> nu se poate.

Punctuaţia:

Se foloseşte virgula

între elementele S. multiplu coordonate prin juxtapunere:
Eu, tu şi el suntem elevi.

între elementele S. multiplu coordonate prin conjuncţii care se repetă.
Fie Ion, fie Maria a greşit.
Nici Ion, nici Maria nu au greşit.

dacă între S. şi P. se intercalează adverbe sau locuţiuni adverbiale fără legătură sintactică cu propoziţia:
Tata, fireşte, mă va ajuta.

EXERCIŢII APLICATIVE

1. Construiţi câte un enunţ în care să existe subiect exprimat prin pronume interogativ, prin pronume relativ, prin pronume negativ, prin numeral colectiv.

.....

.....

.....

.....

.....

2. Scrieţi două propoziţii cu subiectul exprimat prin locuţiune substantivală.

.....

.....

3. Scrieţi patru propoziţii fără subiect.

.....

.....

.....

4. Subliniaţi subiectele din propoziţiile următoare.

a) Oamenii cei harnici reuşesc în viaţă.
b) Doi copii cântau fals.
c) Fiul cel mijlociu al vecinei a plecat în armată.

Scanned with OKEN Scanner

5. Rescrieţi propoziţiile de mai sus înlăturând substantivele cu rol de subiect şi punând în locul lor atributele acestora.

Exemplu:

A. S.

Doi pescari pescuiesc în Cişmigiu.

S.

Doi pescuiesc în Cişmigiu.

.....

.....

.....

6. Alcătuiţi propoziţii în care predicatele să fie verbele a durea, a plăcea, a se cuveni, a trebui. Subliniaţi subiectele.

.....

.....

.....

.....

7. Analizaţi subiectele din textele de mai jos:

„Măgarul, călărit de un unchiaş,
Îl duce fiul de dârlog,
Şi nici nu au intrat încă-n oraş,
Că trei muieri, cam slobode, mă rog,
Îi dau cu tifla: – Cum? Nu ţi-e ruşine
Să-ţi laşi copilul desculţat pe jos
Şi să te care el pe tine?
Şi mai şi râzi, bătrâne puturos?"

(T. Arghezi)

„La voi aleargă totdeauna
Truditu-mi suflet să se-nchine;
Voi singuri străjuiţi altarul
Nădejdii noastre de mai bine."

(O. Goga)

.....

.....

.....

.....

.....

.....

.....

.....

.....

.....

Scanned with OKEN Scanner

Subiectul în alt caz decât nominativul

1. În cazul genitiv:

S.
Ai casei au plecat.
↓
subst. în G.

S.
Ai lui n-au sosit.
↓
pr. pers. în G.

2. În cazul acuzativ:

S.
Au mai plecat dintre oameni.
↓
subst. în Ac.

S.
Au mai greşit dintre ei.
↓
pr. pers.în Ac.

S.
Începeam cu toţii a mânca.
↓
pr. nehotărât în Ac.

S
Îl premiez[1]/ pe care termină mai repede.[2]/ .
↓
pr. relativ în Ac.

3. În cazul dativ:

Îi povestesc[1]/ cui mă ascultă.[2]/
↓
pr. relativ în D.

Reluarea subiectului

1. Vine el, tata.
↓
subiectul reluat exprimă o ameninţare.

2. Ştie el, tata.
↓
subiectul reluat exprimă convingerea.

3. Trece vremea rea[1]/ şi vine ea, vremea cea bună.[2]/
↓
subiectul reluat exprimă speranţa

4. Nu câştigă nimic[1]/, deşi se străduiesc ei.
↓
subiectul reluat exprimă concesia.

P1 - S. subînţeles.

Subiectul nedeterminat

1. Bate la geam.
   S = el, ea, (nu se indică precis persoana care face acţiunea exprimată de P.v.)

Scanned with OKEN Scanner

2. Unde dai[1]/ şi unde crapă.[2]/

P_1 = are S. nedeterminat
P_2 = are S. nedeterminat.

EXERCIŢII APLICATIVE

1. Scrieţi câte două propoziţii cu subiectul exprimat printr-un substantiv sau pronume în alte cazuri decât nominativul (în G., Ac., D.)

.....

.....

.....

.....

.....

.....

2. Scrieţi câte două propoziţii cu subiectul reluat şi cu subiectul nedeterminat.

.....

.....

.....

.....

3. Despărţiţi în propoziţii şi analizaţi subiectul fiecăreia din:

Am cunoscut un om pe care sper să-l mai văd.
Am ascultat emisiunea care s-a difuzat în reluare.
Mă emoţionez de cine îmi place.
Ce-a fost aici?
„Ce e rău şi ce e bine
Tu te-ntreabă şi socoate".

(M. Eminescu)

„Să nu ne luăm după câte se aud."

(Z. Stancu)

„Pildă, fabulă, zicală, snoavă, haz şi ghicitoare
Au slujit să-l mai mângâie omului de tot ce-l doare"

(T. Arghezi)

.....

.....

.....

.....

.....

.....

.....

Scanned with OKEN Scanner

.....

.....

.....

.....

.....

Acordul predicatului cu subiectul

1. Predicatul verbal se acordă cu

S. simplu în persoană şi număr:

Eu am râs.	Copilul plânge.
Tu ai râs.	Copiii plâng.

S. multiplu luând forma de plural:
Mama şi tata muncesc.

Observaţii:

a) *Când* ***S. simplu*** *este exprimat printr-un substantiv colectiv care nu este urmat de un atribut substantival în acuzativ (nu se arată elementele componente), predicatul are formă de singular sau de plural, după forma substantivului colectiv.*

Roiul a zburat. Roiurile au zburat.

b) *Când* ***S. simplu*** *este exprimat printr-un substantiv colectiv urmat de un atribut substantival în acuzativ (se arată elementele componente), predicatul are forma de plural (acord după înţeles):*

Roiul de albine au zburat.

c) *Când predicatul verbal este exprimat prin verb la diateza reflexivă cu sens pasiv sau prin verb impersonal, el se acordă cu* ***subiectul simplu*** *în persoană şi număr, deşi acesta nu este autorul acţiunii.*

Se deschide o fereastră.
Se deschid nişte ferestre.

d) *Dacă* ***S. multiplu*** *este exprimat prin pronume personale de persoane diferite, între care şi persoana I, predicatul are forma persoanei I, plural.*

Eu, tu şi el mergem în excursie.

e) *Dacă* ***S. multiplu*** *este exprimat prin pronume personale de persoana a II-a şi a III-a (lipseşte pers. I), predicatul ia forma persoanei a II-a, plural.*

Tu şi ele lucraţi în uzină.

f) *Când componentele S. multiplu sunt legate prin conjuncţia coordonatoare copulativă* ***nici,*** *predicatul are formă de plural (acord după înţeles).*

Nici Mihai, nici Ioana nu merg la teatru.

g) *Dacă componentele* ***S. multiplu*** *sunt legate prin conjuncţiile coordonatoare disjunctive:* ***sau, ori, fie*** *(care arată că acţiunea se realizează numai de unul dintre subiecte), predicatul verbal are formă de singular (acord după înţeles).*

Fie Matei, fie Andrei merge în drumeţie.

Scanned with OKEN Scanner

2. Predicatul nominal acordat cu S. simplu

a) ***verbul copulativ se acordă în persoană şi număr.***
Eu sunt atent.
Tu eşti atent.
Voi sunteţi atenţi.

b) ***numele predicativ exprimat prin:***
- **adjectiv** *se acordă cu* **S.s.** *în* ***gen, număr şi caz.***
Câmpia este înverzită.
Câmpiile sunt înverzite.
- **substantiv** *se acordă în* **gen, număr şi caz,** *uneori numai în unele din acestea, alteori nu se acordă.*
Maria este elevă.
Tablourile sunt ale clasei noastre.

Predicatul nominal acordat cu S. multiplu

a) ***verbul copulativ are formă de plural:***
Berzele şi rândunelele sunt păsări călătoare.

b) ***numele predicativ exprimat prin adjectiv:***
- dacă S. multiplu este exprimat prin substantive nume de fiinţe de genuri diferite, adjectivul are formă de *masculin, plural:*
Mihai şi Maria sunt harnici.
- dacă S. multiplu este exprimat prin substantive nume de lucruri de genuri diferite, dintre care unul la *masculin, singular,* adjectivul are formă de feminin, plural.
Muntele şi valea sunt înverzite.
Muntele, dealurile şi văile sunt înverzite.
- dacă S. multiplu este exprimat printr-un substantiv *masculin,* la plural şi printr-un substantiv neutru la singular, adjectivul are formă de *masculin, plural:*
Munţii şi dealul sunt înverziţi.
- dacă S. multiplu este exprimat printr-un substantiv *masculin la plural*, unul feminin la singular sau la plural, ori unul neutru la plural, numele predicativ se acordă cu cel mai apropiat (acord prin atracţie)
Trandafirii şi lalelele sunt înflorite.
Trandafirii şi laleaua sunt înflorite.
Lalelele şi trandafirii sunt înfloriţi.

EXERCIŢII APLICATIVE

1. Scrieţi trei propoziţii simple cu subiect multiplu exprimat prin substantive nume de fiinţe de genuri diferite şi predicat nominal cu numele predicativ exprimat prin adjectiv.

Scanned with OKEN Scanner

.....

.....

.....

2. Rescrieţi realizând acordul predicatului cu subiectul în propoziţiile de mai jos.

Eu şi Maria (a desena) .....

Voi şi Ionela (a scrie). .....

Eu, tu şi ei (a cânta). .....

Îmi (a fi) dragi părinţii şi fraţii. .....

Mama ori tata (a merge). .....

Nici sora, nici fratele (a nu veni).....

Tinerii şi tinerele (a fi veseli). .....

Peretele şi poarta (a fi înalt).....

Pereţii şi poarta (a fi înalt). .....

Porţile şi pereţii (a fi înalt). .....

Gardul şi peretele (a fi înalt). .....

Pereţii şi gardul (a fi înalt). .....

3. Subliniaţi şi analizaţi subiectele şi predicatele din:

„Negustorii îl simţeau de departe şi-şi făceau semn. Fiecare urma să-şi lepede birul în panerul cel mare al babei."

(M. Sadoveanu)

„Ce-i patria? – E sângele vărsat
De mii şi milioane de eroi..."
„Lumea e jale şi nădejdi,
E flori crescute peste ţintirim."

(M. Beniuc)

.....

.....

.....

.....

.....

.....

.....

.....

.....

.....

.....

Scanned with OKEN Scanner

.....

.....

.....

.....

.....

.....

.....

.....

.....

.....

.....

.....

ATRIBUTUL

CONSOLIDAREA CUNOŞTINŢELOR

1. Definiţie: *Partea secundară de propoziţie care determină un substantiv sau un înlocuitor al acestuia (pronume sau numeral cu valoare substantivală).*

2. Întrebările: **care? ce fel de? al (a, ai ale) cui? cât, (câtă)? câţi (câte)?**

3. Felul atributului:

a) ***Atributul adjectival*** **(A.adj.)**

Este exprimat prin:

adjectiv propriu-zis:
Zilele toride ne trimit la mare.

adjectiv provenit din verb la participiu:
Cartea citită de mine a fost captivantă.

numeral cu valoare adjectivală:
El avea doisprezece ani.
Pâinea s-a tăiat în câte două bucăţi.
A răsunat un zgomot înzecit.
Amândouă surorile semănau perfect.
A terminat clasa a şaptea.

adjectiv pronominal:
Acest concurs ne-a adus satisfacţii.
Fiecare concurent a depus eforturi mari.
Concurenţii noştri au obţinut multe medalii.
Înşişi antrenorii au fost mulţumiţi.
Nici o generaţie de sportivi nu ne-a adus atâtea satisfacţii.
Care român nu e mândru?
Toţi ne gândim[1]/ la câte bucurii ne poate aduce sportul.[2]/

verb la gerunziu acordat:
Îşi apăsa inima tremurându.

Scanned with OKEN Scanner

b) *Atributul substantival*
(A.s.)

Este exprimat prin:

- ***substantiv în N. (A. apozițional):***
  Țara noastră, <u>România,</u> se face tot mai cunoscută în lume.
- ***substantiv în G. cu sau fără prepoziție ori locuț. prepozițională. (A.s. genitival sau A.s. genitival prepozițional):***
  Dragostea <u>părinților</u> ne ocrotește.
  Se intensifică lupta <u>împotriva corupției.</u>
- ***substantiv în D. (cu sau fără prepoziție):***
  Îi e ginere <u>sorei</u> mele.
  Fapta <u>conform hotărârii</u> luate a fost apreciată.
- ***substantiv în Ac. (A.s. prepozițional):***
  Iubirea <u>de țară</u> e o datorie.

<u>Observație:</u>

A. apozițional poate fi și în cazul cuvântului determinat, nu numai în N.
Îl cunosc pe el, <u>pe Ionel.</u>

c) Atributul pronominal
(A.p.)

Este exprimat prin:

- ***pronume în N. (A.p. apozițional)***
  Aceștia, <u>noi</u>, suntem prietenii voștri.
- ***pronume în G.: (A.p. genitival):***
  Ideile <u>lui</u> sunt valabile și azi.
  Rezultatele <u>dumnealor</u> au fost apreciate.
  Părerea <u>celuilalt</u> este mai bună.
  Fapta <u>fiecăruia</u> este importantă.
  Nu ne ferim de ochii <u>nimănui.</u>
  Crește presiunea <u>asupra noastră.</u>
  Îndrăzneala <u>alor tăi</u> a fost mare.
  <u>A cui</u> comportare te-a impresionat?
  Elevii[P.1a]/ <u>ale căror</u> lucrări au fost evidențiate[P.2]/ vor fi popularizați.[1b]/
- ***pronume în D;***
  Urmează calea-<u>ți</u> dreaptă.
  ↓ D. posesiv
  Negrele-<u>i</u> bucle sclipesc fluturând.
  ↓ D. posesiv
  <u>Își</u> aruncă haina udă.
  ↓ D. posesiv.
- ***pronume în Ac.: (A.p. prepozițional):***
  Unul <u>dintre noi</u> va vorbi mulțimii.
  Îndoiala <u>de sine</u> dezavantajează.
  Om <u>ca acesta</u> întâlnești rar.

Scanned with OKEN Scanner

d) Atributul verbal
(A.v.)

Este exprimat prin verb la
- ***modul infinitiv:***
  A primit învoirea <u>de a se odihni</u>.
- ***modul supin:***
  Au primit teren <u>de cultivat</u>.
- ***modul gerunziu neacordat:***
  Are o fetiţă <u>suferind</u> de diabet.

e) Atributul adverbial:
(A.adv.)
Este exprimat prin adverb sau locuţiune adverbială:
Gălăgia <u>de afară</u> ne supără,
Privesc pe fetiţa <u>din dreapta</u>.

f) Atributul interjecţional
(A.interj.)
Este exprimat prin interjecţie:
Răzbăteau până la noi îndemnuri: <u>hei-rup!</u> <u>hei-rup!</u>

4. Punctuaţia:

Se foloseşte virgula
- *între atributele aceluiaşi substantiv când nu sunt legate prin conjuncţia* **şi**
- *pentru a despărţi A. apoziţional*
- *pentru a despărţi A. izolat.*
  El, <u>dezmeticit</u>, îşi încărcă bagajul.

EXERCIŢII APLICATIVE

1. Construiţi trei propoziţii în care să existe atribute interjecţionale.

.....

.....

.....

2. Construiţi trei propoziţii cu atribute adverbiale exprimate prin locuţiuni adverbiale.

.....

.....

.....

3. Alcătuiţi câte o propoziţie în care cuvintele: <u>a vorbi</u>, <u>de rezolvat</u>, <u>tresăltând</u>, <u>celor doi</u>, <u>amândurora</u>, <u>tuturor</u>, <u>tale</u>, <u>multora</u>, <u>nici un</u>, <u>celorlalţi</u>, să aibă funcţie de atribut. Specificaţi deasupra lor felul atributului.

.....

Scanned with OKEN Scanner

Scanned with OKEN Scanner

.....

.....

.....

.....

.....

.....

.....

.....

.....

.....

4. Construiti cinci propoziţii în care câte un cuvânt, la alegere, să fie, pe rând, atribut pronominal şi atribut adjectival.

.....

.....

.....

.....

.....

5. Completaţi spaţiile libere cu atributele potrivite. Specificaţi deasupra acestora felul lor:

În ochii ..... se oglindea bucuria .....

Dusese dorul .....,..... şi .....

Admira acum priveliştea .....

Munţii ....., ... şi ..... se profilau pe cerul .....

Paşii ..... de fericirea ..... îl purtau prin ..... locurile .....

6. Scrieţi atribute apoziţionale potrivite următoarelor cuvinte: trei, scriitorul, Corina, el, noi. Alcătuiţi cu fiecare câte o propoziţie respectând punctuaţia.

.....

.....

.....

.....

.....

7. Alcătuiţi câte o propoziţie prin care să exemplificaţi toate posibilităţile exprimării atributului substantival.

.....

.....

.....

.....

.....

.....

8. Exemplificaţi prin câte o propoziţie toate posibilităţile exprimării atributului adjectival.

.....

.....

.....

.....

.....

.....

.....

.....

.....

.....

.....

.....

.....

.....

.....

9. Subliniaţi şi analizaţi atributele din următoarele texte:

„Ochii rotunzi şi mari îi erau plini de o totală uimire, dar, în acelaşi timp, luceau în ei două scântei de inteligenţă provocatoare".

„Deasupra capetelor obosite şi mătăinde a celor doi mineri se auzea un bâzâit neîntrerupt,"

(G. Bogza)

.....

.....

.....

.....

.....

.....

.....

Scanned with OKEN Scanner

.....

.....

COMPLEMENTUL

CONSOLIDAREA CUNOŞTINŢELOR

1. Definiţie: *Partea secundară de propoziţie care determină un verb, un adjectiv, un adverb sau o interjecţie.*

Îl vizitez des pe bunicul meu.
V.

Ei sunt pricepuţi la treburile casei.
adj.

Zboară repede ca gândul.
adv.

Hai la şcoală.
↓ interj.

2. Felul
- ***circumstanţiale***
  - *de loc* (C.C.L.)
  - *de timp* (C.C.T.)
  - *de mod* (C.C.M.)
- ***necircumstanţiale***
  - *direct* (C.d.)
  - *indirect* (C.i.)

a) ***Complementul circumstanţial de loc*** *arată locul unde se petrece acţiunea, punctul de plecare, direcţia sau limita acţiunii.*

Întrebări: **unde? de unde? pe unde? până unde? încotro?**

Este exprimat prin:
- ***substantiv sau înlocuitor al acestuia*** *în cazurile Ac. sau G.:*
  - Mă îndrept spre şcoală.
  - S-au strâns în jurul focului.
  - Am ajuns la ei.
  - Alergăm până la cei doi.
- ***adverb sau locuţiune adverbială:***
  - Undeva, în urmă se întind livezi.
- ***verb la supin:***
  - M-am întors de la vânat.

b) ***Complementul circumstanţial de timp*** *arată timpul în care se petrece acţiunea, durata, limita sau frecvenţa acţiunii.*

Întrebări: **când? de când? până când? cât timp?**

Se exprimă prin:
- ***substantiv în Ac. cu sau fără prepoziţie:***
  - Cântă din zori şi până în seară.
  - A mers trei săptămâni.
- ***adverb sau locuţiune adverbială:***
  - Cândva îmi vei da dreptate.
  - Din când în când mă gândesc la tine.
- ***verb la gerunziu sau infinitiv:***
  - Scriind i-a venit o idee interesantă.
  - Începem înainte de a se înnopta.

Scanned with OKEN Scanner

c) ***Complementul circumstanţial de mod*** *arată modul în care se desfăşoară acţiunea sau se înfăţişează o caracteristică.*

Întrebări: **cum? în ce fel? cât?** (pentru cel de mod cantitativ sau de mod comparativ)

Se exprimă prin:

- ***substantiv în Ac. cu prepoziţie:***
  Se deplasează <u>cu greutate</u>.
- ***numeral:***
  Mărul a fost tăiat <u>în patru.</u>
- ***adverb sau locuţiune adverbială:***
  <u>Mult</u> mai vorbeşte Ionică!
  Amintirile îmi revin <u>rând pe rând.</u>
- ***verb la infinitiv sau gerunziu:***
  Citeşte <u>fără a se poticni.</u>
  Merge <u>tropăind.</u>
- ***interjecţie:***
  Creanga s-a rupt făcând: <u>trosc</u>!

d) ***Complementul direct*** *arată obiectul asupra căruia se exercită direct acţiunea verbului determinat.*

Întrebări: **pe cine? ce?**

Se exprimă prin:

- ***substantiv*** *sau* ***substitut al acestuia, cu sau fără prepoziţie, în caz. Ac.:***
  <u>O</u> apreciez <u>pe Maria.</u>
  <u>Îi</u> mângâie <u>pe amândoi.</u>
- ***pronume reflexiv în Ac.:***
  Mama <u>se</u> îmbracă cu bun gust.
- ***verb la infinitiv, gerunziu*** *sau* ***supin:***
  A început <u>a merge.</u>
  Se aude <u>strigând</u>.
  Terminase <u>de citit.</u>
- ***interjecţie:***
  Toţi auzeau: <u>miau. miau</u>...

<u>Observaţii:</u>

Se poate confunda cu subiectul atunci când este exprimat printr-un substantiv fără prepoziţie sau este neexprimat.

Se poate confunda cu alt fel de complemente.

Mijlocul de control *este acela de a relua C.d. printr-un pronume personal în Ac., iar pentru identificarea S. recomandăm întrebarea* **cine?.**

Exemplu:

C.d. C.d.
<u>Pădurea</u> am străbătut-<u>o</u> cu greu.
↓
s-a reluat prin pronume pers.

C.C.L.
Am pus pătura <u>pe cai</u>. (nu putem relua)

e) ***Complementul indirect*** *arată obiectul căruia i se atribuie o acţiune sau caracteristică.*

Scanned with OKEN Scanner

Întrebări:
- ***cui?*** *(când este în caz. D.)*
- ***despre cine? despre ce? cu cine? cu ce? din cine? din ce? în cine? în ce? pentru cine? pentru ce?*** *(când este în caz. Ac.)*
- ***asupra cui? contra cui? împotriva cui?*** *(când este în caz G.)*

Se exprimă prin:
- ***substantiv*** *sau* ***substitut al acestuia în D., Ac.,*** *(cu prepoziţie),* ***G.*** *(cu prepoziţie):*
  Îi ofer <u>profesoarei</u> flori.
  Bogatul nu crede <u>celui sărac.</u>
  <u>Le</u>-am vorbit <u>despre mine.</u>
  S-au năpustit <u>asupra duşmanului.</u>
  S-au ridicat <u>contra lor.</u>
  <u>Din albatru</u> s-a făcut roşu.
- ***verb la infinitiv*** *sau* ***supin***
  S-a plictisit <u>de a aştepta</u> ora deschiderii.
  S-a săturat <u>de stat</u> în casă.

EXERCIŢII APLICATIVE

1. Exemplificaţi toate felurile de complemente exprimate prin verb la infinitiv.

.....

.....

.....

2. Construiţi câte o propoziţie în care să existe, pe rând, complementele învăţate exprimate prin numeral cu valoare substantivală. Scrieţi deasupra felul lor.

.....

.....

.....

.....

.....

3. Alcătuiţi patru propoziţii în care să se afle complemente indirecte aşezate înainte şi după cuvântul determinat.

.....

.....

.....

.....

4. Construiţi câte o propoziţie în care un complement să determine, pe rând, un verb la un mod personal, un verb la un mod nepersonal, un adjectiv, un adverb şi o interjecţie. Scrieţi deasupra felul complementului respectiv.

.....

.....

Scanned with OKEN Scanner

.....

.....

.....

5. Scrieţi trei propoziţii în care un verb să aibă mai multe complemente. Notaţi felul lor.

.....

.....

.....

6. Formulaţi câte o propoziţie în care substantivele fiică, copil, popor, la numărul plural, în cazurile dativ şi acuzativ să fie complemente indirecte.

.....

.....

.....

.....

.....

.....

7. Construiţi câte o propoziţie în care substantivele familie şi declaraţie să fie în cazul genitiv, în funcţie de complement indirect.

.....

.....

8. Exemplificaţi, pe rând, exprimarea complementului direct printr-un adjectiv şi numeral cu valoare substantivală.

.....

.....

9. Construiţi câte două propoziţii în care complementele directe să fie exprimate prin pronume personale, forme neaccentuate de pers. a II-a şi a III-a, plural.

.....

.....

.....

.....

10. Analizaţi toate complementele studiate din următoarele texte:

„-Dormi, draga mea fată,
Cum dormeai odată
Dulce legănată..."
„Când n-ai de-acum să mai priveşti
Pe cel frumos cum însuţi eşti."

(G. Coşbuc)

Scanned with OKEN Scanner

„Grigore observa cu atenţie şi satele şi câmpurile, parc-ar fi căutat să găsească o taină."

(L. Rebreanu)

„Mircea şi Stoica urmau prin păduri calea lor cea rătăcită, plini de groază... şi fugeau înainte speriindu-se de vântul dimineţii ce mătura uscăturile."

(Al. Odobescu)

Scanned with OKEN Scanner

CUNOŞTINŢE NOI

COMPLEMENTUL DE AGENT
(C. de a.)

1. **Definiţie:** *determină un verb la diateza pasivă şi arată cine face acţiunea exprimată de acesta.*

2. **Întrebări:** de către cine? de cine?

Exemplu:

Cartea a fost aleasă de Mihai.
v. dateza pasivă

3. **Se exprimă** *prin* ***substantiv*** *sau* ***substitut*** *al acestuia, în cazul acuzativ cu prepoziţia* **de** *sau* **de către.**

Florile au fost îngrijite de Roxana.
Exerciţiile au fost rezolvate de ei.
Răspunsurile au fost date de către cei doi.
Întrebările au fost stabilite de cei pricepuţi.

4. ***Complementul de agent este subiectul logic al propoziţiei*** *(el face lucrarea exprimată de verbul la diateza pasivă).*

Observaţie:

A nu se confunda cu complementul indirect!
C.i.
Şi-a amintit de ei.
Lucrarea a fost făcută de ei. (C. de agent.)

EXERCIŢII APLICATIVE

1. Scrieţi cinci propoziţii în care să existe complement de agent.

.....

.....

.....

.....

.....

2. Treceţi verbele de la diateza pasivă din propoziţiile de mai sus la diateza activă. Ce devine complementul de agent?

.....

.....

.....

.....

.....

3. Construiţi trei propoziţii în care verbul la diateza pasivă să aibă mai multe complemente de agent.

.....

Scanned with OKEN Scanner

....

....

4. Alcătuiţi cinci propoziţii cu complementul de agent exprimat prin diferite feluri de pronume.

....

....

....

....

....

5. Subliniaţi şi analizaţi numai complementul de agent din:

Copilul cuminte este apreciat de părinţi, de vecini şi de educatori.
El este lăudat mereu de către toţi.
Faptele sale sunt cunoscute de mulţi oameni.
El se poartă atent cu bătrânii. Aceştia sunt bucuroşi de compania lui.

Atenţie la predicatele verbale exprimate prin verbe la diateza pasivă şi la predicatele nominale construite cu verbul copulativ a fi!

....

....

....

....

....

....

....

....

....

....

....

....

....

....

....

COMPLEMENTUL CIRCUMSTAŢIAL DE CAUZĂ
(C.Cz.)

1. **Definiţie:** *Determină un verb sau un adjectiv şi arată cauza acţiunii sau a însuşirii.*
2. Întrebare: **din ce cauză?**

Scanned with OKEN Scanner

3. Este exprimat prin:

- ***substantiv** sau **substitut al acestuia cu prepoziţie** sau **locuţiune prepoziţională:***
  Plâng <u>de supărare.</u>
  E încovoiată <u>de greutatea</u> anilor.
  <u>Din pricina lor</u> nu a sosit la timp.
  <u>Din cauza amândurora</u> au pierdut trenul.
- ***adjectiv propriu-zis:***
  Abia mergea <u>de flămând</u>.
- ***verb la gerunziu:***
  Emil s-a mâniat <u>văzând</u> atâta delăsare.

<u>Observaţie:</u>

Uneori complementul circumstanţial de cauză are nuanţă de C.C.M. sau de C.C.T.

EXERCIŢII APLICATIVE

1. Scrieţi cinci propoziţii cu complemente circumstanţiale de cauză exprimate prin adjective propriu-zise sau provenite din verbe la participiu.

.....

.....

.....

.....

.....

2. Construiţi patru propoziţii în care complementele circumstanţiale de cauză să fie legate de elementul determinat prin locuţiuni prepoziţionale.

.....

.....

.....

.....

3. Scrieţi două propoziţii în care un verb să aibă mai multe complemente circumstanţiale de cauză.

.....

.....

4. Subliniaţi şi analizaţi complementele circumstanţiale de cauză din textele:

„Aristide, uluit de năvala de lovituri ce se abăteau asupra lui... se gândea..."

(L. Rebreanu)

„L-a găsit sub trei grăunţe
Mort de inaniţie."

(G. Topârceanu)

„Aş vrea să plâng de fericit"
„Şi pentr-o vorbă rea ce-i spui
El toată ziulica lui
Munceşte supărat."

(G. Coşbuc)

Scanned with OKEN Scanner

.....

.....

.....

.....

5. Alcătuiţi un text de cinci rânduri în care să existe cel puţin trei complemente circumstanţiale de cauză. Subliniaţi-le!

.....

.....

.....

.....

.....

COMPLEMENTUL CIRCUMSTANŢIAL DE SCOP
(C.S.)

1. Definiţie: *Determină un verb şi arată scopul acţiunii.*

2. Întrebări: **cu ce scop? în ce scop?**

3. Este exprimat prin:

- ***substantiv** sau **substitut al acestuia cu prepoziţii** sau **locuţiuni prepoziţionale*** **(pentru, spre, la, în, după, în vederea, cu scopul):**

  Învăţăm pentru ridicarea nivelului de cunoştinţe.

  Am muncit mult pentru aceasta.

- ***verb la infinitiv cu prepoziţiile* „pentru" şi „spre":**

  A venit spre a ne comunica vestea cea bună.

- ***verb la supin:***

  Ţăranii pun cânepa în apă la topit.

EXERCIŢII APLICATIVE

1. Scrieţi cinci propoziţii cu complemente circumstanţiale de scop. Subliniaţi-le!

.....

.....

.....

.....

.....

2. Construiţi propoziţii în care construcţiile: spre a înţelege, spre a citi, pentru a trece, pentru viitor, după cules să fie complemente circumstanţiale de scop.

.....

Scanned with OKEN Scanner

.....

.....

.....

.....

3. Alcătuiţi trei propoziţii în care un verb să aibă mai multe complemente circumstanţiale de scop.

.....

.....

.....

4. Alcătuiţi o compunere de zece rânduri despre scopul vostru în viaţă. Subliniaţi toate complementele circumstanţiale de scop şi analizaţi trei dintre ele.

.....

.....

.....

.....

.....

.....

.....

.....

.....

.....

.....

.....

.....

.....

.....

.....

FRAZA

CONSOLIDAREA CUNOŞTINŢELOR

1. **Definiţie:** *o îmbinare de două sau mai multe propoziţii legate prin înţeles.*

2. **Felul propoziţiilor din frază:**
   - ***principale*** **(P.P.)** (au înţeles deplin)
   - ***secundare (subordonate)*** **(P.S.)** (înţelesul lor depinde de al altei propoziţii; determină un cuvânt din propoziţia regentă – un element regent).

Observaţie:

Fraza trebuie să aibă cel puţin o propoziţie principală.

Scanned with OKEN Scanner

3. Raporturile dintre propoziţiile unei fraze:

a) ***Raportul de coordonare*** este între propoziţii de acelaşi fel (principale sau subordonate de acelaşi fel ale aceleiaşi regente).

Se realizează prin:
- ***juxtapunere (alăturare)***
- ***conjuncţii coordonatoare:*** copulative, disjunctive, adversative, conclusive.

P.v.
„Înviaţi-vă dar graiul
Ruginit de multă vreme,[1]/ — P.P. [1] ,
P.v.
Ştergeţi slimul, mucegaiul
Al uitării[2]/..." — P.P. [2]

(A. Mateevici)

„P.N.
Noi suntem seminţe[1]/ şi pământul P.N. e al nostru[2]/

(N. Stănescu)

P.P. [1] — şi — P.P. [2]

P.N.
„Numai el, poporul, fostu -mi-a statornic ne-ncetat
El,[1]/ ce P.v. sufere,[2]/ ce P.v. tace,[3]/ ce P.v. iubeşte[4]/ şi ce P.v. crede."[5]/

(Al. Davila)

P.P. [1]
ce, ce, ce, ce
P.S. [2] , [3] , [4] şi [5]

b) ***Raportul de subordonare*** *este între propoziţia subordonată şi regenta ei (cea de al cărei înţeles depinde).*

Se realizează prin:
- ***conjuncţii subordonatoare:*** să, ca să, ca... să, fiindcă, încât, deşi, dacă, etc.
- ***pronume sau adjective pronominale relative:*** care, cine, ce, cât.
- ***pronume sau adjective pronominale nehotărâte:*** oricare, oricine, orice.
- ***adverbe relative:*** cum, unde, când, oricum, oricând, etc.

P.v.
„Blând tainele ni le desface
Din sânu-i milostiva glie,[1]/ — P.P. [1] — căci — P.S. [2]
P.v.
Căci toată floarea vă cunoaşte..."[2]/

(O. Goga)

Scanned with OKEN Scanner

P.v.
„...Oh! va plânge
Obştea-ntreagă – a ţării noastre, din român pân'la boier[1]/
P.v. P.v.
Când va şti[2]/ ce suflet mare napoiatu-s-a la cer."[3]/

(Alex. Davila)

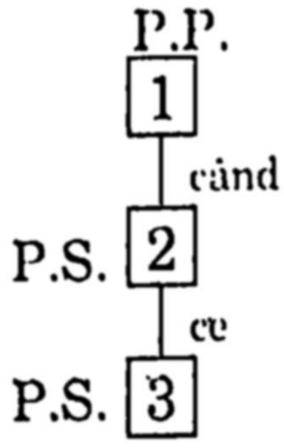

4. **Etapele de parcurs în analiza unei fraze:**

a) citirea şi înţelegerea frazei.
b) sublinierea predicatelor (ele arată numărul propoziţiilor).
c) încadrarea în dreptunghi a elementelor coordonatoare şi încercuirea celor subordonatoare.
d) delimitarea propoziţiilor.
e) stabilirea felului lor şi a raporturilor dintre ele.
f) schema frazei.

EXERCIŢII APLICATIVE

1. Analizaţi frazele de mai jos parcurgând, în ordinea de mai sus, toate etapele:

„Când auzeam noi pe moş Luca pomenind cu drag de casă şi când mai vedeam cum rămân satele şi locurile frumoase în urmă şi tot altele necunoscute se înfăţoşază înainte-ne, supărarea noastră creştea la culme."

(I. Creangă)

„Era voinică Agripina, tânără şi vânjoasă, dar povara cu care se lupta era peste puterile unei femei."

(G. Galaction)

Scanned with OKEN Scanner

„Poate să fi fost pe la cântători, când urletele vijeliei începură a-şi scobori glasul şi zbuciumul codrilor a se mai potoli."

(C. Hogaş)

2. Construiţi două fraze numai din propoziţii principale.

.....

.....

.....

.....

.....

.....

3. Construiţi fraze după următoarele scheme:

a)

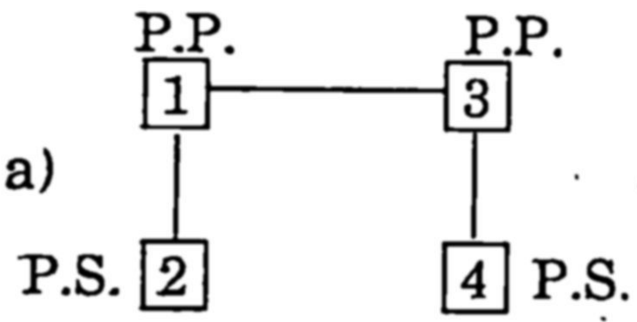

b)

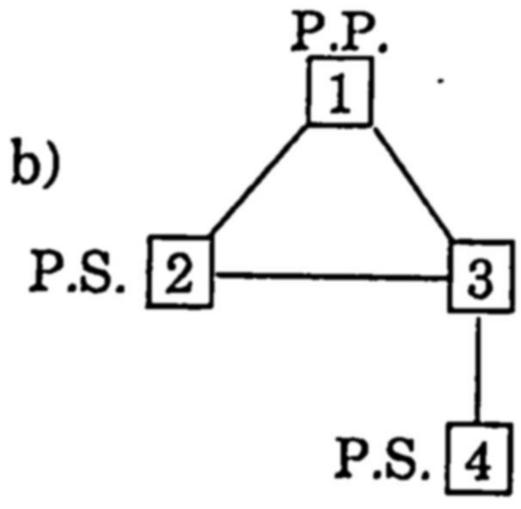

.....

.....

.....

.....

.....

.....

.....

EXERCIŢII APLICATIVE RECAPITULATIVE

1. Alcătuiţi o propoziţie interogativă propriu-zisă, negativă şi dezvoltată, cu subiect exprimat prin pronume şi predicat verbal exprimat prin verb la diateza pasivă.

.....

2. Scrieţi o propoziţie cu predicatul verbal exprimat prin verb la diateza pasivă, modul condiţional-optativ, timpul perfect, iar complementul de agent să fie exprimat printr-un pronume interogativ.

.....

Scanned with OKEN Scanner

3. Scrieţi două propoziţii cu subiect multiplu exprimat prin pronume personale şi predicat verbal exprimat prin verb la diateza reflexivă. Realizaţi acordul corect!

.....

.....

4. Alcătuiţi două propoziţii cu subiect multiplu exprimat prin substantive comune nume de lucruri, de genuri diferite şi predicat nominal cu numele predicativ exprimat prin adjectiv.

.....

.....

5. Demonstraţi, prin două exemple, acordul subiectului multiplu exprimat prin substantive comune, nume de fiinţe, cu numele predicativ exprimat prin adjectiv.

.....

.....

6. Construiţi câte o propoziţie în care numele predicativ să fie exprimat prin adjectiv, iar subiectul multiplu să fie, pe rând exprimat prin următoarele substantive: valea şi munţii; muntele şi valea; muntele şi văile; uşa şi balcoanele; oaia şi mielul; noi şi voi; eu şi ea.

.....

.....

.....

.....

.....

.....

7. Alcătuiţi câte o propoziţie cu subiect simplu prin care să demonstraţi toate posibilităţile de exprimare a subiectului.

.....

.....

.....

.....

.....

.....

.....

.....

.....

Scanned with OKEN Scanner

.....

.....

8. Scrieţi câte o propoziţie în care un verb la infinitiv să fie subiect, nume predicativ, atribut verbal şi complement direct.

.....

.....

.....

.....

9. Elaboraţi câte o propoziţie în care pronumele nehotărât <u>toţi</u> şi pronumele demonstrativ <u>celălalt</u> să fie, pe rând, atribut pronominal genitival, atribut pronominal prepoziţional şi atribut adjectival.

.....

.....

.....

.....

.....

.....

10. Scrieţi cinci propoziţii cu atribute adjectivale exprimate prin diferite adjective pronominale.

.....

.....

.....

.....

.....

11. Alcătuiţi câte o propoziţie în care cuvântul <u>noapte</u> să fie pe rând, atribut genitival cu şi fără prepoziţie, complement circumstanţial de timp şi complement circumstanţial de cauză.

.....

.....

.....

.....

12. Construiţi câte o propoziţie în care substantivul <u>prieten</u> să fie complement indirect în fiecare caz posibil şi complement de agent.

.....

.....

.....

.....

Scanned with OKEN Scanner

13. Elaboraţi câte o propoziţie în care substantivul colega să fie atribut apoziţional şi atribut substantival genitival cu şi fără prepoziţie şi complement de agent.

.....

.....

.....

.....

14. Scrieţi enunţuri în care cuvintele fiecare, aceeaşi şi acela să aibă cel puţin două funcţii sintactice diferite.

.....

.....

.....

.....

.....

.....

15. Scrieţi cel puţin trei propoziţii în care numeralele doisprezece şi douăzeci şi patru să aibă funcţii sintactice diferite.

.....

.....

.....

.....

.....

.....

16. Exemplificaţi exprimarea predicatului verbal prin verb şi locuţiune verbală la diateza reflexivă şi prin adverb şi locuţiune adverbială.

.....

.....

.....

.....

17. Scrieţi câte o propoziţie enunţiativă optativă cu numele predicativ exprimat, pe rând, prin substantiv în nominativ şi prin adjectiv la gradul comparativ de egalitate.

.....

.....

18. Demonstraţi prin exemple valoarea predicativă şi nepredicativă a verbelor a fi, a vrea, a avea, a ieşi:

.....

.....

Scanned with OKEN Scanner

Scanned with OKEN Scanner

.....

.....

.....

.....

.....

.....

.....

19. Scrieţi propoziţii enunţiative propriu-zise, afirmative după următoarele scheme:

a) $\frac{\text{S.m.}}{\text{subst. masc. + subst. fem.}} + \frac{\text{P.v.}}{\text{locuţ. verb. diateza pasivă}} + \frac{\text{C.C.T.}}{\text{adv. de timp}}$

.....

b) $\frac{\text{S.s.}}{\text{pr. demonstr. de apropiere}} + \frac{\text{P.N.}}{\text{v. cop. la conj.}} + \text{C.}$

.....

20. Despărţiţi în propoziţii şi analizaţi sintactico-morfologic cuvintele din textul:

„Pe luciul apei, pe care pluteau gâze felurite, săgetau din când în când rândunelele, brăzdând un val fin, abia o părere."

(M. Sadoveanu)

.....

.....

.....

.....

.....

.....

.....

.....

.....

.....

.....

.....

.....

.....

.....

Cuprins

I. VOCABULARUL (LEXICUL)

Consolidarea cunoştinţelor. Exerciţii aplicative 3
Cunoştinţe noi: Omonime. Exerciţii aplicative 9
Cuvinte polisemantice. Exerciţii aplicative 11
Paronime. Exerciţii aplicative 12
Alte mijloace de îmbogăţire a vocabularului: Schimbarea valorii gramaticale. Împrumutul (Neologisme). Exerciţii aplicative 14

II. MORFOLOGIA

Substantivul. Consolidarea cunoştinţelor. Exerciţii aplicative 20
Cunoştinţe noi: Locuţiunea substantivală. Exerciţii aplicative 28
Adjectivul. Consolidarea cunoştinţelor. Exerciţii aplicative 30
Cunoştinţe noi. Alte mijloace de exprimare a superlativului absolut. Locuţiuni adjectivale. Exerciţii aplicative 35
Numeralul. Consolidarea cunoştinţelor. Exerciţii aplicative 37
Cunoştinţe noi. Numeralele multiplicative, distributive, adverbiale. Exerciţii aplicative 41
Pronumele. Consolidarea cunoştinţelor. Exerciţii aplicative 46
Cunoştinţe noi. Pronumele de întărire, adjectivul pronominal de întărire. Pronumele interogativ, adjectivul pronominal interogativ. Pronumele relativ, adjectivul pronominal relativ. Pronumele negativ, adjectivul pronominal negativ. Exerciţii aplicative 55
Verbul. Consolidarea cunoştinţelor. Exerciţii aplicative 68
Cunoştinţe noi. Diatezele verbelor. Verbe tranzitive şi verbe intranzitive. Verbe impersonale şi unipersonale. Locuţiuni verbale. Exerciţii aplicative 75
Adverbul. Consolidarea cunoştinţelor. Exerciţii aplicative 94
Cunoştinţe noi. Locuţiuni adverbiale. Exerciţii aplicative 100
Prepoziţia. Consolidarea cunoştinţelor 103
Cunoştinţe noi. Locuţiuni prepoziţionale. Exerciţii aplicative 103
Conjuncţia. Consolidarea cunoştinţelor 106
Cunoştinţe noi. Locuţiuni conjuncţionale. Exerciţii aplicative 107
Interjecţia. Consolidarea cunoştinţelor. Exerciţii aplicative 109

III. SINTAXA

Sintaxa propoziţiei. Consolidarea cunoştinţelor 120
Predicatul. Consolidarea cunoştinţelor. 121
Cunoştinţe noi. Predicatul verbal incomplet exprimat. Predicatul nominal incomplet exprimat. Exerciţii aplicative 123
Subiectul. Consolidarea cunoştinţelor 128
Cunoştinţe noi. Subiectul în alt caz decât nominativul. Reluarea subiectului. Subiectul nedeterminat. Exerciţii aplicative 132
Acordul predicatului cu subiectul. Exerciţii aplicative 134
Atributul. Consolidarea cunoştinţelor 137
Complementul. Consolidarea cunoştinţelor 142
Cunoştinţe noi. Complementul de agent. Complementul circumstanţial de cauză. Complementul circumstanţial de scop. Exerciţii aplicative 147
Fraza. Consolidarea cunoştinţelor. Exerciţii aplicative 151

Bun de tipar 10-IX-1997. Coli tipo: 10
Tipărit la S.C. ROMCARTEXIM S.A.
Tel.: 211.30.16 Fax: 211.27.52

Scanned with OKEN Scanner

Elaborată în strictă concordanţă cu actuala programă şcolară, lucrarea se adresează, în primul rând, elevilor claselor a VII-a, dar şi tuturor acelora care se pregătesc pentru examene de capacitate, de admitere în licee, în şcoli profesionale sau în facultăţi şi urmăreşte ca obiective:

- **actualizarea şi consolidarea cunoştinţelor de gramatică dobândite în clasele precedente;**
- **explicarea şi însuşirea noţiunilor noi pentru clasa a VII-a;**
- **facilitarea însuşirii acestora de către toţi elevii prin sistematizarea materialului pe lecţii şi prin abordarea lor schematică;**
- **completarea manualului existent cu capitolele care lipsesc;**
- **sporirea eficienţei şi densităţii lecţiilor prin bogatul conţinut de exerciţii aplicative propuse şi prin rezolvarea lor directă;**
- **dezvoltarea creativităţii elevilor;**
- **dezvoltarea şi cultivarea vocabularului;**
- **consolidarea deprinderii de muncă independentă şi de studiu individual.**

G

EDITURA GEMINA

Tel: 644.33.20

ISBN: 973-97451-6-4

Scanned with OKEN Scanner